itaka
HARDWARE S.A.S.

CATÁLOGO

7ª Edición

www.itakahardware.com

www.itakahardware.com

itaka
HARDWARE S.A.S.

Desde 2007

Colombia

Somos una empresa con más de 15 años en el mercado Colombiano, dedicada a la importación y comercialización de herrajes para la industria del mueble en general.

Nuestro portafolio de productos brinda alternativas para la fabricación de mobiliario de oficina, cocina, closet, baños y la carpintería arquitectónica. Somos el mejor aliado de los industriales del mueble, arquitectos, diseñadores, especificadores y constructores; permitiendo aplicar conceptos modernos y vanguardistas a la hora de definir el mueble, con el fin de satisfacer la necesidad del consumidor final.

Nuestro compromiso es brindar soluciones inteligentes, integrales y funcionales, contando con la representación de las mejores marcas del mundo que ofrecen diseños exclusivos é innovadores con la mejor tecnología.

Las marcas que nos respaldan y confían en nuestra trayectoria para representarlos en nuestro país son: Salice, Vaugh Sagel, Pessotto, Titus, Planet, Simonswerk, Anselmi, Colcom, Syskor, Häfele, Hoppe, King Slide, Armstrong, Kelly´n, DTC y Bumpers, entre otros. Nuestro servicio y entregas en todas las ciudades y municipios de Colombia.

PÁG.

SALICE · LINEABOX
Lineabox Alto 77mm 8
Lineabox Alto 180mm 8

SALICE · RIELES
Riel Montaje Inferior Shelf 9
Riel Extensión Total Cierre Suave 9
Riel Extensión Total Push 9

SALICE · BISAGRAS
Bisagra Salice Serie 900 9
Bisagra Salice Serie 200 9
Bisagra Salice Serie 700 10
Bisagra Salice Parche Cierre Lento 10
Bisagra Salice Serie F 10
Bisagra Salice Serie 200 Push 10

SALICE · ACCESORIOS
Base para Bisagra Salice 10
Base Recta para Bisagra Salice 11
Push Magnético 11
Tornillo para Bisagra Salice 11

SALICE · SISTEMA AIR
Bisagra Air 11
Accesorios Bisagra Air Marco de Aluminio 11

SALICE · SISTEMA Y ACCESORIOS PACTA
Sistema Pacta Cierre Suave y Push 12
Tapa de Cobertura 13
Bisagra Central 13
Push Magnético 13

SALICE · SISTEMA Y ACCESORIOS WIND
Sistema Wind Cierre Lento y Push 14
Tapa de Cobertura 15
Soporte de Fijación Central 15
Push Magnético 15

SALICE · BRAZO EVOLIFT
Brazo Evolift Sencillo 16
Tapa de Cobertura 16
Brazo Evolift Doble 17
Tapa de Cobertura 17
Bisagra Intermedia · Evolift 17

SALICE · SISTEMA PIN
Perfil Pin 18
Sistema Pin Botella 19
Sistema Pin Cuchillo 19

itaka HARDWARE S.A.S.

ÍNDICE

PÁG.

SALICE • SISTEMA DESLIZANTE AMORTIGUADO
Coplanar S20 22
Coplanar S10 22
Coplanar M50 23
Coplanar M50 Flex 23
Sistema Glow 24
Sistema Clipper 24
Mover System 25
Mover Flat System 25
Sistema Exedra Standar 26
Accesorios Exedra 26
Sistema Exedra 2 Star 27
Sistema Exedra 2 Smart 27

SALICE • ACCESORIOS CLOSET
Percha Bolsos 30
Percha Pantalón 30
Percha Camisa· Traje · Porta Pantalón 3 1
Aro Porta Bubanda 3 1
Tubo Closet 32
Soporte Lateral Tubo Closet Tornillo 32
Soporte Central Tubo Closet Tornillo 32
Zapatero de Alambre para Cajón 32
Barra Pantalonero Antideslizante 32
Barra de Suspensión Perchas 33
Porta Corbatas 33
Colgador Extraíble para Perchas 33
Colgador Giratorio para Perchas 33
Bandeja Multiusos 33
Bandeja Multiusos 3 Compartimientos 34
Bandeja Multiusos 4 Compartimientos 34
Bandeja Multiusos 5 Compartimientos 34
Bandeja Porta Pendientes y Anillos 34
Bandeja HPL Porta Relojes 35
Bandeja HPL Porta Anillos 35
Contenedores 35
Tapas Contenedores 35

VAUTH SAGEL • ACCESORIOS COCINA
Canastilla Multiusos 38
Esquinero Plegable 39
Esquinero Maxx 39
Basurera 2 Contenedores 39
Pedal Apertura Rápida 39
Mesa de Plancha 39
Canastillas Condimentero 40
Condimentero 2 Niveles 40
Torre Botellas 40
Tal Larder 300mm 4 1
Tal Larder 400mm 4 1
Despensa Doble PRO 6 4 1

PÁG.

PESSOTTO • CAMAS EMPOTRABLES ABATIBLES
Aladino Vertical Empotrable 44
Aladino Vertical Empotrable Eléctrica 44
Ali Horizontal Empotrable 45
Ali Vertical Empotrable Sencilla 45
Ali Vertical Empotrable Doble 45
Ali Vertical Empotrable con Mesa 46
Ali Vertical Empotrable con Sofá 46
Alzaletto 46
Nilo Horizontal Empotrable Escritorio 47

TITUS • BISAGRAS
Bisagra Titus Parche ST 110° 50
Bisagra Titus Semiparche ST 110° 50
Bisagra Titus Embebida ST 110° 50
Bisagra Titus Parche ST 165° 50
Bisagra Titus Unión Dos Puertas ST 110° 51
Bisagra Titus Parche Aluminio ST 110° 51
Bisagra Titus Fácil Apertura ST 110° 51
Base para Bisagra Titus 51

TITUS • SISTEMAS FÁCIL APERTURA Y CIERRE SUAVE
Sistema Magnético 52
Sistema Magnético con Carcasa 52
Glisando Cierre Suave para Puerta 52
Sistema Fácil Apertura para Puerta y Cajón 52

TITUS • TERABLACK Y CONECTORES
Bisagra Titus TeraBlack 53
Cam Klix + Perno Combi 53
Cam Klix + Perno Quickfit 53
Tapa Cam 53
Cam Cama + Perno 54
Empotrado Expandible
+ Perno Expansivo 12.5mm 54
Empotrado Caja + Perno 11.5mm 54
Empotrado Caja
+ Perno Expansivo 12.5mm 54

TITUS • TEKFORM SLIMLINE DRAWER
Tekform Slimline Altura 70mm 55
Accesorios Tekform Slimline Altura 70mm 55
Tekform Slimline Altura 182mm 55
Accesorios Tekform Slimline Altura 182mm 55

PLANET • GUILLOTINAS
Planet HS 58
Planet FT 59
Zócalo Planet 59
Empaque para Puertas 59

PÁG.

SIMONSWERK · BISAGRAS TECTUS
Bisagra Simonswerk Invisible 3D 62
Bisagra Simonswerk Invisible Revestimientos Decorativos 3D A8 62
Bisagra Simonswerk Invisible Marco Empotrado 3D FVZ 62
Bisagra Anselmi Invisible Autocierre 63

SIMONSWERK · ACCESORIOS BISAGRAS
Platina de Fijación Marco Hueco 63
Platina de Fijación Marco de Acero 63
Kit Plantilla Bisagra Invisible 63

HOPPE · MANIJAS Y ACCESORIOS
Manija Los Ángeles 66
Manija New York 66
Cerradura de Embutir 66
Seguro Condena 66
Bocallave 66

HOPPE · CERRADURAS HCS
Cilindro 67
Cerradura Atlanta 67
Cerradura Bonn 67
Cerradura London 67
Recibidor Cerradura Hoppe 67

HÄFELE · SISTEMA DE ILUMINACIÓN
Loox 5 LED 2062 70
Fuente de Alimentación Loox 5 70
Línea de Alimentación Tensión 250V 70
Línea de Alimentación Loox 5 Tira LED 70
Línea de Alimentación Loox Interruptores Modulares 70
Carcasa para Interruptor Loox 71
Pulsador Plástico Loox 71
Cable de Extensión Loox 5 · 2 Polos 71
Perfil de Instalación Loox 5 Negro 71
Perfil de Instalación Loox 5 Blanco 71

SYSKOR · SISTEMA PUERTAS CORREDIZAS
Perfil Manija S75 16mm 74
Marco en U S75 16mm 74
Guía Superior S75 74
Guía Inferior S75 74

SYSKOR · ACCESORIOS PUERTAS CORREDIZAS
Unión en H S75 16mm 75
Carro Superior S75 75
Carro Inferior S75 75
Freno Guía Superior S75 75

PÁG.

Kit Sistema Cierre Suave S75 76
Empaque Reductor S75 76
Anclaje Guía Inferior S75 76
Sistema Terra W40 76
Tensor para Puerta 77

KELLY'S · SOPORTES MONITOR
Soporte Monitor Sencillo 80
Soporte Monitor Extensible 80
Soporte Monitor Extensible Doble 80
Soporte Monitor Flex Doble 81
Soporte Monitor Extensible Triple 81
Soporte Monitor Extensible Cuádruple 81

KELLY'S · ACCESORIOS OFICINA
Escritorio de Pie Móvil 82
Bandeja de Documentos 82
Porta Teléfono 82
Barras Organizadoras 83
Organizadores 83
Empaque de Cepillo 83

KING SLIDE · CORREDERAS DE BALÍN
Riel Montaje Lateral Cierre Suave 75lb 86
Riel Montaje Lateral Fácil Apertura 100lb 86
Riel Montaje Inferior Cierre Suave 75lb 87
Riel Montaje Inferior Fácil Apertura 75lb 87

ARMSTRONG · CERRADURAS GABINETE
Cerradura de Tarjeta 90
Cerradura Táctil 91
Cerradura con Clave 4 Dígitos 91
Cerradura con Clave 3 Dígitos 91
Cerradura con Clave 3 Dígitos Trampa 92
Cerradura Antivuelco 92
Cerradura Tres Puntos 92
Cerradura Barra Extensible 93
Cerradura Trampa para Mueble Metálico 93
Cerradura Trampa para Mueble Madera 93
Trampa Barra en S 94
Cerradura de Enganche 94
Cerradura Doble Seguro 94

ARMSTRONG · LÍNEA PUERTAS DE VIDRIO
Cerradura de Push 95
Cerradura Doble 95
Bisagra Puerta de Vidrio 95

DTC · LATERALES PARA CAJÓN
Lateral Cajón DTC Alto 83mm 98
Lateral Cajón DTC Alto 224mm 98

PÁG.

Lateral Cajón DTC Interno Alto 83mm 98
Lateral Cajón DTC Interno Alto 224mm 99
Lateral Cajón Esquinero DTC Alto 83mm 99
Lateral Cajón Esquinero DTC Alto 224mm 99

ITAKA · ACCESORIOS PARA COCINA
Accesorios Organizadores 102
Porta Papel Tres Niveles 102
Condimentero Porta Scott 102
Platillero Escurridor Colgante 103

ITAKA · SISTEMAS DE ALMACENAMIENTO
Canastilla Cuatro Lados 103
Canastilla Tres Lados Poceta 103
Canastilla Locero Módulo Inferior 104
Esquinero 80 a 90 cm 104
Esquinero Dos Bases 90 a 100 cm 104
Carro Lateral Dos Niveles 20 a 25 cm 105
Carro Lateral Tres Niveles 20 a 30 cm 105
Botellero Dos Niveles 105
Rack Organizador Extraíble 106
Vajillero Rejilla Superior 106
Torno Giratorio 270° 106
Rack Botellas de Vino Un Nivel 107
Basurera Sencilla 8lt 107
Basurera Frontal 20lt x 2 107
Despensa Extraíble Frontal 108
Despensa Extraíble Frontal Balineras 108
Despensa Extraíble Frontal Módulo Inferior 108
Despensa Dos Cuerpos 109
Despensa Dos Cuerpos 109
Despensa Seis Cuerpos 109

ITAKA · ACCESORIOS PARA BAÑO
EN ACERO CROMADO E INOXIDABLE
Rack Multiusos Ajustable 110
Toallero Colgante 110
Jabonera Acero Inoxidable 110
Barra de Apoyo Acero Inoxidable 110

ITAKA · ACCESORIOS PARA CLOSET
Perchero Acero Inoxidable 111
Tubo Closet Cromado 111
Soporte Lateral Tubo Closet 111
Brazo Ropero Elevable 111
Pantalonero Lateral 112
Pantalonero Corbatero Lateral 112
Pantalonero Toallero Lateral 112
Pantalonero Organizador 112
Pantalonero 113
Corbatero Lateral 113

PÁG.

Canastilla Ropero 113
Soporte Sencillo Multiusos 113
Soporte Extraíble Camisero 114
Herraje Mesa de Plancha 114
Zapatero Frontal 114
Zapatero Lateral Dos Niveles 114

ITAKA · MANIJAS DE ALUMINIO
Perfil Manija Curvo 115
Perfil Manija Recto 115
Perfil Manija Recto Recubrimiento Color 115
Perfil Manija Recto Doble Pestaña 115
Perfil Manija Invisible J 116
Perfil Manija Invisible C 116
Perfil Manija Aluminio C y J 116
Perfil Manija Marco de Puerta 116
Perfil Manija Horizontal 117

ITAKA · ZÓCALO Y ACCESORIOS
Perfil Zócalo Liso 117
Accesorios Zócalo 96mm 117
Accesorios Zócalo 146mm 117

ITAKA · MARCO PARA PUERTA
Perfil Puerta Anti-Dush 118
Perfil Puerta 8mm 118
Perfil Puerta Sin Pestaña 118
Perfil Puerta 27mm 118
Perfil Puerta 28mm 119
Perfil Puerta 45mm 119
Perfil Puerta Anti-Dush con Manija Recta 119
Perfil Canto en T 119
Accesorios Marco para Puerta 120
Puerta Enrollable en Vidrio 120
Puerta Enrollable en Perfil de Aluminio 120

ITAKA · VARIOS
Bisagra Invisible Gabinete 121
Bisagras Itaka Cierre Suave 121
Bisagras Itaka 121
Colgador Mueble Superior 121
Amortiguador Pistón 122
Tarugo de Madera 122
Tope Amortiguador 122
Clip · Tornillo 122
Riel Extensión Total o Telescópico 123
Riel Extensión Cierre Lento · Fácil Apertura 123
Manija Tubular 123
Brazo Neumático 123

www.itakahardware.com

SALICE

Desde 1926

Italia

En 1926 el fundador, Arturo Salice, empieza en Cantú la actividad de venta al por menor de herraje de producción Italiana y extranjera, transformando la inicial distribución de carácter local en un próspero comercio. Al final de los años 50 Arturo Salice inició la producción de una línea propia de ferretería para muebles en la nueva fábrica construida en Cantú.

En aquellos años se tomó la clara decisión de especializarse de manera exclusiva en la producción de bisagras para muebles.

El 22 de febrero 1957 Salice depositó la primera Patente mundial de bisagra invisible con cierre automático, una auténtica primicia de innovación y tecnología para todo el sector; nació así ARTURO SALICE S.p.A.

En 2000 Salice adquiere la empresa ADAR S.p.A., hoy SALICE GUIDE S.p.A., especializada en la producción de guías o correderas y cajones metálicos.

Desde 2010 también la empresa BORTOLUZZI SISTEMI S.p.A. de Belluno, especializada en la producción de sistemas deslizantes y totalmente adquirida por Salice en 2016, completa la extensa gama de productos.

Sistemas Cocina
Innovación hecha arte

Lineabox Alto 77mm

CÓDIGO	DESCRIPCIÓN
AM23B21040	Lineabox Kit 400mm Altura 77mm Blanco
AM23B21045	Lineabox Kit 450mm Altura 77mm Blanco
AM23B26045	Lineabox Kit 450mm Altura 77mm Titanio
AM23B21050	Lineabox Kit 500mm Altura 77mm Blanco
AM23B26050	Lineabox Kit 500mm Altura 77mm Titanio

Lineabox Alto 180mm

CÓDIGO	DESCRIPCIÓN
AM23A21040	Lineabox Kit 400mm Altura 180mm Blanco
AM23A21045	Lineabox Kit 450mm Altura 180mm Blanco
AM23A26045	Lineabox Kit 450mm Altura 180mm Titanio
AM23A21050	Lineabox Kit 500mm Altura 180mm Blanco
AM23A26050	Lineabox Kit 500mm Altura 180mm Titanio

Riel Montaje Inferior Shelf

CÓDIGO	DESCRIPCIÓN
S1065559/45	Riel Shelf Salice Ext. Total 45cm Cierre Suave 30kg MI s/t
S1065559/50	Riel Shelf Salice Ext. Total 50cm Cierre Suave 30kg MI s/t
S1065559/55	Riel Shelf Salice Ext. Total 55cm Cierre Suave 30kg MI s/t
S1065579/45	Riel Shelf Salice Ext. Total 45cm Push 30kg MI s/t
S1065579/50	Riel Shelf Salice Ext. Total 50cm Push 30kg MI s/t
S1065579/55	Riel Shelf Salice Ext. Total 55cm Push 30kg MI s/t

Riel Extensión Total Cierre Suave

CÓDIGO	DESCRIPCIÓN
S1065550/30	Riel extensión total 30cm cierre suave 30kg MI s/t
S1065550/35	Riel extensión total 35cm cierre suave 30kg MI s/t
S1065550/40	Riel extensión total 40cm cierre suave 30kg MI s/t
S1065550/45	Riel extensión total 45cm cierre suave 30kg MI s/t
S1065550/50	Riel extensión total 50cm cierre suave 30kg MI s/t
S1065550/55	Riel extensión total 55cm cierre suave 30kg MI s/t

Riel Extensión Total Push

CÓDIGO	DESCRIPCIÓN
S1065570/35	Riel extensión total 35cm push 30kg MI s/t
S1065570/40	Riel extensión total 40cm push 30kg MI s/t
S1065570/45	Riel extensión total 45cm push 30kg MI s/t
S1065570/50	Riel extensión total 50cm push 30kg MI s/t
S1065570/55	Riel extensión total 55cm push 30kg MI s/t

Bisagra Salice Serie 900

CÓDIGO	DESCRIPCIÓN
C9A6CE9	Bisagra Salice serie 900 Parche cierre lento ST 105° s/t
C9A6LE9	Bisagra Salice serie 900 Semi Parche cierre lento ST 105° s/t

Bisagra Salice Serie 200

CÓDIGO	DESCRIPCIÓN
C2ABAE9	Bisagra plus serie 200 Parche cierre lento espesor 35mm 94° s/t
C2ABGD9	Bisagra Salice serie 200 Semiparche cierre lento espesor 35mm 94° s/t
C2ABPE9	Bisagra Salice plus serie 200 Embebida cierre lento espesor 35mm 94° s/t
C2AAA99	Bisagra Salice serie 200 Parche cierre libre espesor 35mm 94° s/t

Bisagra Salice Serie 700

CÓDIGO	DESCRIPCIÓN
C7A6AE9	Bisagra Plus Serie 700 Parche cierre lento 110° s/t

Bisagra Salice Parche Cierre Lento

CÓDIGO	DESCRIPCIÓN
C2PKAE9	Bisagra salice parche cierre lento c45mm 155° s/t

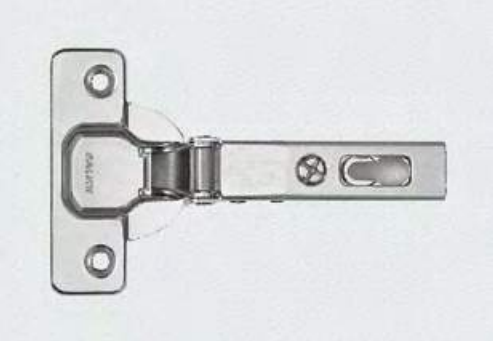

Bisagra Salice Serie F

CÓDIGO	DESCRIPCIÓN
CFA7A99	Bisagra serie F Parche espesor 40mm ST 94 grados
CFA7G99	Bisagra serie F Semiparche espesor 40mm ST 94 grados
CFA7P99	Bisagra serie F embebida espesor 40mm ST 94 grados

Bisagra Salice Serie 200 Push

CÓDIGO	DESCRIPCIÓN
C2BPA99	Bisagra Salice serie 200 Parche con tarugo push 110° s/t
C2BPG99	Bisagra Salice serie 200 Semi Parche con tarugo push 110° s/t
C2BPP99	Bisagra Salice serie 200 Embebida con tarugo push 110° s/t

Base para Bisagra Salice

CÓDIGO	DESCRIPCIÓN
BAV3M09F	Base para Bisagra Salice H0mm s/t
BAV3M39F	Base para Bisagra Salice H3mm s/t

Base Recta para Bisagra Salice

CÓDIGO	DESCRIPCIÓN
BAP3R59	Base recta para bisagra H5mm s/t
BAP3R39	Base recta para bisagra H3mm s/t

Push Magnético

CÓDIGO	DESCRIPCIÓN
DPMSNB	Pulsador Magnético Beige
DP28SN9	Contrapulsador para insertar

Tornillo para Bisagra Salice

CÓDIGO	DESCRIPCIÓN
V234X164I	Tornillo Bisagra Salice

Bisagra Air

CÓDIGO	DESCRIPCIÓN
CEL6XE9XXV	Bisagra Air Salice Cierre Lento 105 grados Niquelada
CEL6XE6XXV	Bisagra Air Salice Cierre Lento 105 grados Titanio

Accesorios Bisagra Air Marco de Aluminio

CÓDIGO	DESCRIPCIÓN
DEL6LP300T	Perfil Marco de Aluminio 3mts Titanio
DEL6BSFV02	Escuadra 4 piezas
D206AG3000	Empaque Perfil 3mts

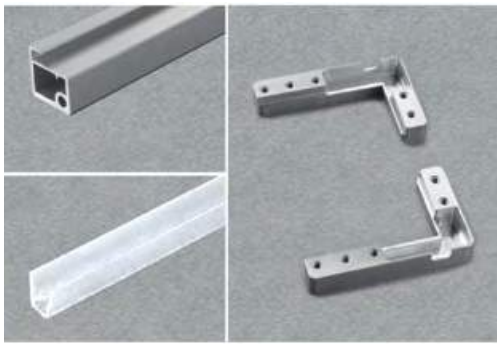

Bisagra Air

Sistema Pacta Cierre Suave y Push

CÓDIGO	DESCRIPCIÓN
FRBKFEXWSN9	Pacta Cierre Suave H(280-400) 2.2 - 4.2Kg
FRBKFEXISN9	Pacta Cierre Suave H(280-400) 3.4 - 4.4Kg
FRBKFEXSSN9	Pacta Cierre Suave H(280-400) 4.4 - 6.6Kg
FRBKFEPWSN9	Pacta Push H(280-400) 2.2 - 4.2Kg
FRBKFEPISN9	Pacta Push H(280-400) 3.4 - 4.4Kg
FRBKFEPSSN9	Pacta Push H(280-400) 4.4 - 6.6Kg

Tapa de Cobertura

CÓDIGO	DESCRIPCIÓN
SRXB78AMXXXXF	Tapa de Cobertura Pacta Gris
SRXB78AQXXXXF	Tapa de Cobertura Pacta Blanca

Bisagra Central

CÓDIGO	DESCRIPCIÓN
FRCK59RXXXM	Kit Bisagra Central Pacta Gris
FRCK59RXXXQ	Kit Bisagra Central Pacta Blanca

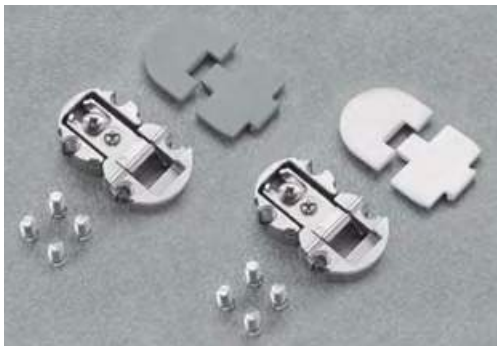

Push Magnético

CÓDIGO	DESCRIPCIÓN
DPMSNB	Pulsador Magnético Beige
DP28SN9	Contrapulsador para insertar

Sistema Wind Cierre Lento y Push

CÓDIGO	DESCRIPCIÓN
FRAKFEXISN9	Wind Cierre Suave H (320-600) 2.6 - 5.0 Kg
FRAKINXFSN9	Wind Cierre Suave H (320-600) 4.4 - 7.8 Kg
FRAKINXSSN9	Wind Cierre Suave H (320-600) 6.2 - 10.2 Kg
FRAKINPFSN9	Wind Push H (320-600) 4.4 - 7.8 Kg
FRAKINPSSN9	Wind Push H (320-600) 6.2 - 10.2 Kg

Tapa de Cobertura

CÓDIGO	DESCRIPCIÓN
SRXA78AMSNXXI	Tapa de Cobertura Wind Gris
SRXA78AQSNXXI	Tapa de Cobertura Wind Blanca

Soporte de Fijación Central

CÓDIGO	DESCRIPCIÓN
FRAUINXXXX5	Soporte de Fijación Central

Push Magnético

CÓDIGO	DESCRIPCIÓN
DPMSNB	Pulsador Magnético Beige
DP28SN9	Contrapulsador para insertar

Brazo Evolift Sencillo

CÓDIGO	DESCRIPCIÓN
FRMFXXXDSN9D	Brazo Evolift Sencillo D Derecho
FRMFXXXDSN9S	Brazo Evolift Sencillo D Izquierdo
FRMFXXXFSN9D	Brazo Evolift Sencillo F Derecho
FRMFXXXFSN9S	Brazo Evolift Sencillo F Izquierdo

Tapa de Cobertura

CÓDIGO	DESCRIPCIÓN
SRDM78AQSNXXF	Tapa Evolift Sencillo Derecho Blanca
SRSM78AQSNXXF	Tapa Evolift Sencillo Izquierdo Blanca
SRDM78ALSNXXF	Tapa Evolift Sencillo Derecho Titanio
SRSM78ALSNXXF	Tapa Evolift Sencillo Izquierdo Titanio

Brazo Evolift Doble

CÓDIGO	DESCRIPCIÓN
FLMF60XDSN9A	Brazo Evolift Doble D (570-630mm) 3.0-9.5kg c/b
FLMF72XDSN9A	Brazo Evolift Doble D (690-750mm) 3.5-9.5kg c/b
FLMF72XFSN9A	Brazo Evolift Doble F (690-750mm) 8.5-15kg c/b
FLMF78XFSN9A	Brazo Evolift Doble F (751-810mm) 7.0-14kg c/b
FLMF91XFSN9A	Brazo Evolift Doble F (880-940mm) 6.0-10.5kg c/b

Tapa de Cobertura

CÓDIGO	DESCRIPCIÓN
SBDSM78ALSNXXF	Tapa Evolift Doble Titanio
SBDSM78AQSNXXF	Tapa Evolift Doble Blanca

Bisagra Intermedia · Evolift

CÓDIGO	DESCRIPCIÓN
FLCAE9R	Bisagra Intermedia - Brazo Evolift

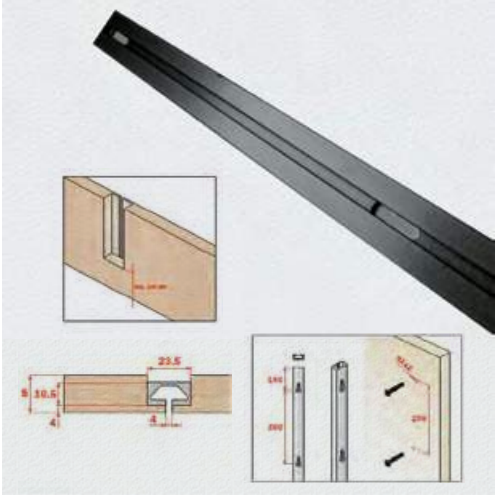

Perfil Pin

CÓDIGO	DESCRIPCIÓN
DOB3LU300P	Perfil Pin Salice 3 mt Aluminio
DOB3LU300T	Perfil Pin Salice 3 mt Titanio

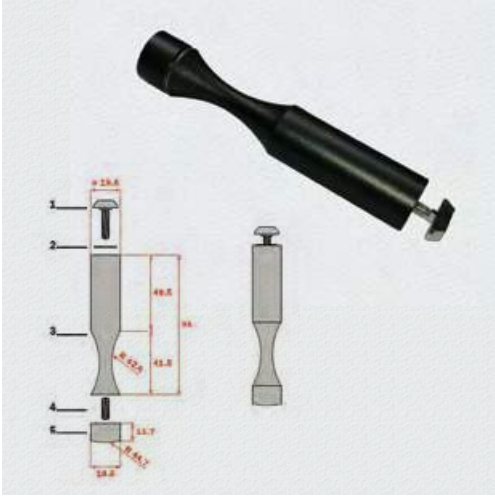

Sistema Pin Botella

CÓDIGO	DESCRIPCIÓN
D0BPXXK	Pin Botella Salice L102.7 x Dia18.8mm Aluminio
D0BPXXT	Pin Botella Salice L102.7 x Dia18.8mm Titanio

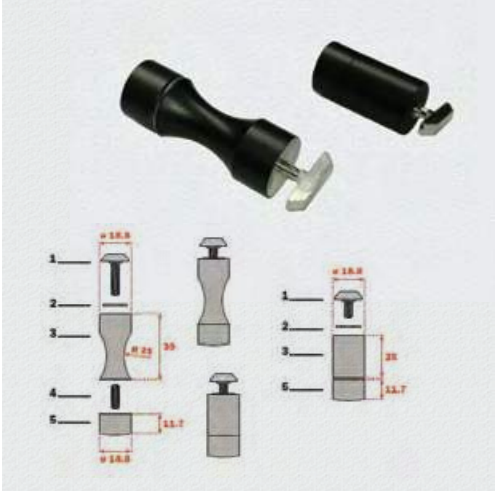

Sistema Pin Cuchillo

CÓDIGO	DESCRIPCIÓN
DOKPXXK	Pin Cuchillo Salice L102.7 x Dia18.8mm Aluminio
DOKPXXT	Pin Cuchillo Salice L50.7 x Dia18.8mm Titanio

www.itakahardware.com

SALICE

Los sistemas corredizos.
Perfecto movimiento
fluido y silencioso.

Bortoluzzi Sistemi ha desarrollado una amplia gama de productos patentados desde su creación en 1988, innovando y diseñando constantemente sistemas deslizantes fiables para satisfacer los requisitos de los diferentes tipos de compartimentos, desde pequeños armarios de baño hasta amplios armarios.

Coherente con su lema "silencio en movimiento", Bortoluzzi Sistemi se compromete a desarrollar sofisticados sistemas de puertas correderas que implican un movimiento continuo, asegurando una apertura y un cierre suaves y sin esfuerzo.

Sistemas Corredizos
Deslizamiento amortiguado

Coplanar S20

CÓDIGO	DESCRIPCIÓN
VE29DMO1800	Coplanar S20 Inferior 1800mm
VE29DMO2000	Coplanar S20 Inferior 2000mm
VE29DMO2400	Coplanar S20 Inferior 2400mm
VE29DPO1800	Coplanar S20 Superior 1800mm
VE29DPO2400	Coplanar S20 Superior 2400mm

Coplanar S10

CÓDIGO	DESCRIPCIÓN
VE57KIT0201	Coplanar S10 Inferior 860-1627mm
VE57KIT0202	Coplanar S10 Inferior 1628-2400mm
VE57KIT0102	Carros S10 Inferiores 988-1115mm
VE57KIT0103	Carros S10 Inferiores 1116-1371mm
VE57KIT0105	Carros S10 Inferiores 1628-1883mm

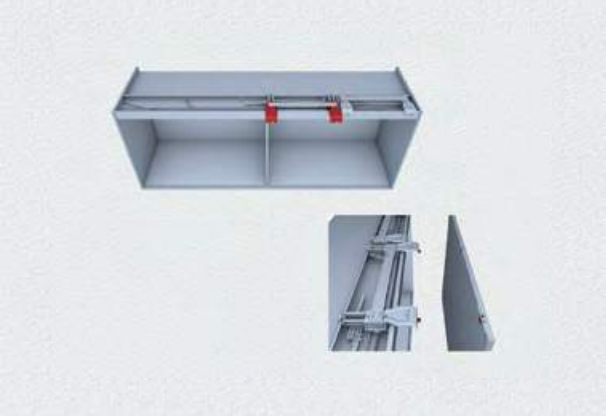

Coplanar M50

CÓDIGO	DESCRIPCIÓN
VE512AM501800	Coplanar M50 1800-1999mm 2 Puertas
VE512AM502200	Coplanar M50 2200-2399mm 2 Puertas
VE512AM502400	Coplanar M50 2400-2599mm 2 Puertas

Coplanar M50 Flex

CÓDIGO	DESCRIPCIÓN
VE51KIT0201	Carros M50 Flex Kit LI 1531-2330mm 2 puertas
VE51KIT0101	Carros M50 Flex Kit H33 LI 1531-1930mm
VE51KIT0102	Carros M50 Flex Kit H33 LI 1931-2330mm
VE51KIT0202	Carros M50 Flex Kit LI 2331-3200mm 2 puertas
VE51KIT0103	Carros M50 Flex Kit H33 LI:2331-2730mm
VE51KIT0104	Carros M50 Flex Kit H33 LI:2731-3200mm

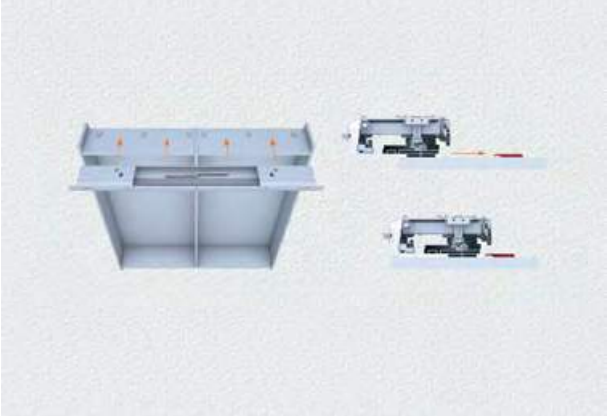

Sistema Glow

CÓDIGO	DESCRIPCIÓN
VE41BTA03100AB	Glow Cubierta Frontal 3100mm
VE41PTA13100AB	Glow Superior 3100mm
VE41BTX03100AB	Glow Inferior 3100mm
VE41CSVS01500A	Glow Tapa Antidush Autoadhesiva 1500mm
VE41KSKACMA2020	Carros y Amortiguadores Glow
VE41KSCLIP6	Enganches con Aplicador Glow
VE41KSMOS07	Accesorios Cubierta Frontal Glow

Sistema Clipper

CÓDIGO	DESCRIPCIÓN
VE43KIT1000	Sistema Clipper Kit Puerta Interna 1000 Glow
VE43KIT1100	Sistema Clipper Kit Puerta Externa 1100 Glow

Mover System

CÓDIGO	DESCRIPCIÓN
VE2809004818	Mover System W900xH480xE18 mm
VE2812004818	Mover System W1200xH480xE18 mm
VE2818004818	Mover System W1800xH480xE18 mm
VE2824004818	Mover System W2400xH480xE18 mm
VE289006018	Mover System W900xH600xE18 mm
VE2812006019	Mover System W1200xH600xE18mm
VE2818006020	Mover System W1800xH600xE18 mm
VE2824006021	Mover System W2400xH600xE18 mm

Mover Flat System

CÓDIGO	DESCRIPCIÓN
VE28MFL90018A1	Mover Flat System 900 18mm 6-9 kg
VE28MFL120018A1	Mover Flat System 1200 18mm 10-12 kg
VE28MFL180018A1	Mover Flat System 1800 18mm 15-17 kg
VE28MFL240018A1	Mover Flat System 2400 18mm 21-23 kg

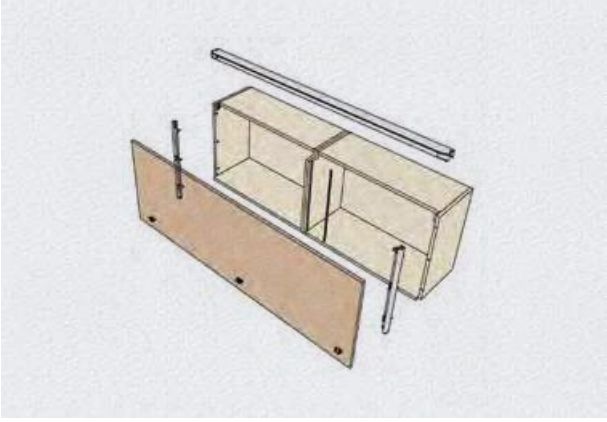

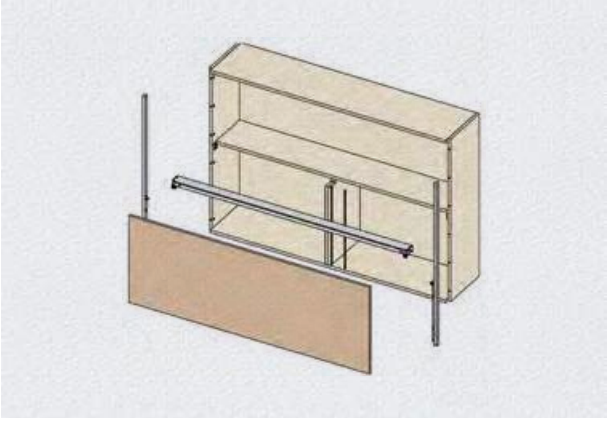

Sistema Exedra Standard Parcialmente Ensamblado

CÓDIGO	DESCRIPCIÓN
VE55BMD2200	Exedra (W50-70) H1930-2230 Derecho
VE55BMS2200	Exedra (W50-70) H1930-2230 Izquierdo
VE55BMD2500	Exedra (W50-70) H2231-2500 Derecho
VE55BMS2500	Exedra (W50-70) H2231-2500 Izquierdo

Accesorios Exedra

CÓDIGO	DESCRIPCIÓN
VE55KIT0001	Kit Externo Lateral 550-650mm
VE55KIT0005	Kit Interno Lateral 550-650mm
VE55KIT0003	Kit Interno Lateral Doble Puerta 110-650mm
VE55KIT0055S	Kit Amortiguador Cierre Suave
VE55KIT0202	Cubierta Frontal 2600mm Negra
VE55KIT0203	Cubierta Frontal 2600mm Blanca

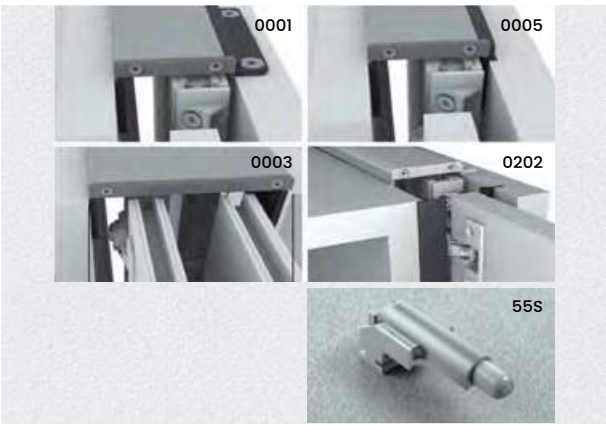

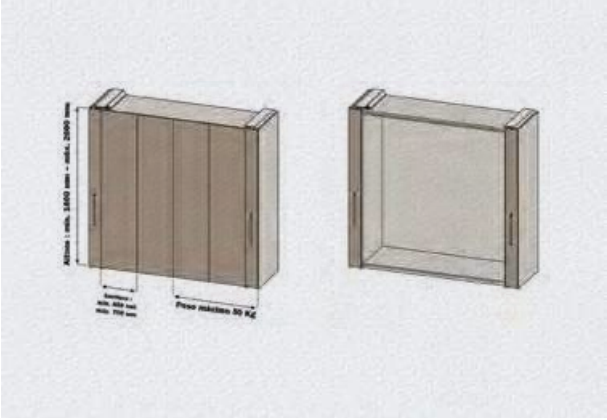

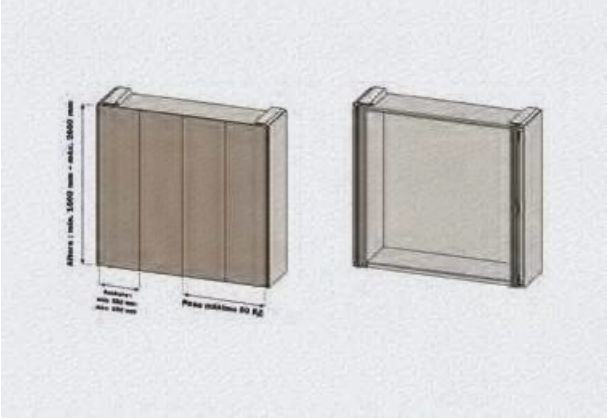

Sistema Exedra 2 Star

CÓDIGO	DESCRIPCIÓN
VE56ATR00128AA	Exedra 2 Star L LA748-748 HA2575
VE56ATL00129XA	Exedra 2 Star R LA748-748 HA2575
VE56ACA0220ARA	Exedra 2 Top Cover L3000 Blanca / Titanio

Sistema Exedra 2 Smart

CÓDIGO	DESCRIPCIÓN
VE56ANL00219XC	Exedra 2 Smart L LA748-748 HA2575
VE56ANR00220XC	Exedra 2 Smart R LA748-748 HA2575
VE56ACA0220ARA	Exedra 2 Top Cover L3000 Blanca / Titanio

www.itakahardware.com

SALICE

Accesorios para muebles.
Optimizando el espacio se transforman
en preciosas joyas de decoración.

Los detalles siempre marcan la diferencia. Personalizable y totalmente versátil encontraras:

· Bandejas porta relojes, porta gafas, porta anillos y pendientes, de cuero y cuero sintético, disponibles en diversos acabados y medidas. Pueden ser colocados también en el interior de elegantes organizadores para cajón.

· Perchas, ganchos para ropa y bolsos, porta bufandas, corbatas y cinturones, hechos de madera de haya teñida en wengue, que ahora pueden personalizarse completamente con preciosas inserciones o soportes de cuero con posibilidad de muchas combinaciones.

· Contenedores y bandejas porta ropa o porta objetos, tapizados de elegante tejido, permiten organizar el espacio en el interior de un armario y embellecerlo en estilo y en colores.

· Marco 4 lados que lo pueden manejar como pantalonero zapatero o entrepaño de madera o vidrio.

Accesorios Closet
Elegancia y sofisticación

Percha Bolsos

CÓDIGO	DESCRIPCIÓN
VE80DBAA0570B	Percha Bolsos W98xH185 Wengue

Percha Pantalón

CÓDIGO	DESCRIPCIÓN
VE80DBAA1370BW	Percha pantalón W390xH170mm Wengue

Percha Camisa · Traje · Porta Pantalón

CÓDIGO	DESCRIPCIÓN
VE80DBB00370BW	Percha camisa hombre W460x257mm Wengue
VE80DBAA1970BW	Percha traje hombre - Porta pantalón W460xH257mm Wengue

Aro Porta Bufanda

CÓDIGO	DESCRIPCIÓN
VE80DBAA0770BW	Aro porta bufanda D150xH245mm Wengue

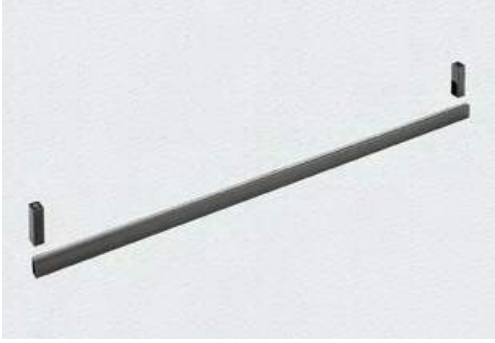

Tubo Closet

CÓDIGO	DESCRIPCIÓN
VE80DAHA0133B	Tubo closet W30xH15 - 1000mm Titanio
VE80DAHA0233B	Tubo closet W30xH15 - 1500mm Titanio

Soporte Lateral Tubo Closet Tornillo

CÓDIGO	DESCRIPCIÓN
VE80DAHA1233B	Soporte lateral tubo closet tornillo Euro x2 Gris metalizado

Soporte Central Tubo Closet Tornillo

CÓDIGO	DESCRIPCIÓN
VE80DAHA1333B	Soporte central tubo closet tornillo Euro Gris metalizado

Zapatero para Cajón

CÓDIGO	DESCRIPCIÓN
VE80AAXXXXXXXA	Zapatero para cajón 1200mm
VE80AAX136233A	Marco Multiusos H52 4L 847 x 440

Barra Pantalonero Antideslizante

CÓDIGO	DESCRIPCIÓN
VE80FXEA10533B	Barra Pantalonero Antideslizante
VE80AAX136233A	Marco Multiusos H52 4L 847x440

Barra de Suspensión Perchas

CÓDIGO	DESCRIPCIÓN
VE80DBAA0270BW	Barra de supensión perchas H970mm Wengue

Porta Corbatas

CÓDIGO	DESCRIPCIÓN
VE80DBAA04A2B	Porta corbatas con soportes H865mm

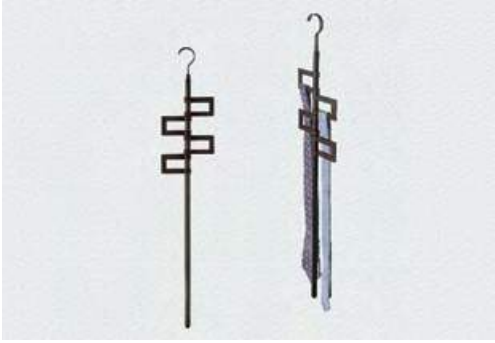

Colgador Extraíble para Perchas

CÓDIGO	DESCRIPCIÓN
VE80DAVA0180B	Colgador extraíble para perchas 88mm Niquelado

Colgador Giratorio para Perchas

CÓDIGO	DESCRIPCIÓN
VE80DAVA0480B	Colgador giratorio para perchas L105mm Niquelado

Bandeja Multiusos 2 Compartimientos

CÓDIGO	DESCRIPCIÓN
VE80CXLA1117B	Bandeja multiusos 2 compartimientos D410xW150xH50mm

Bandeja Multiusos 3 Compartimientos

CÓDIGO	DESCRIPCIÓN
VE80CXLA1317B	Bandeja multiusos 3 compartimientos D410xW150xH50mm

Bandeja Multiusos 4 Compartimientos

CÓDIGO	DESCRIPCIÓN
VE80CXLA1517B	Bandeja multiusos 4 compartimientos D410xW150xH50mm

Bandeja Multiusos 5 Compartimientos

CÓDIGO	DESCRIPCIÓN
VE80CXLA0117B	Bandeja multiusos 5 compartimientos D410xW150xH50mm

Bandeja Porta Pendientes y Anillos

CÓDIGO	DESCRIPCIÓN
VE80CXLA0917B	Bandeja porta pendientes y anillos D410xW150xH50mm

Bandeja HPL Porta Relojes

CÓDIGO	DESCRIPCIÓN
VE80CXNA04F2B	Bandeja HPL porta relojes D410xW150xH50mm

Bandeja HPL Porta Anillos

CÓDIGO	DESCRIPCIÓN
VE80CXNA08F2B	Bandeja HPL porta anillos D410xW150xH50mm

Contenedores

CÓDIGO	DESCRIPCIÓN
VE80DFFA01C2B	Contenedor L465xW250xH255mm Gris lino
VE80DFFA02C2B	Contenedor L465xW390xH125mm Gris lino
VE80DFFA03C2B	Contenedor L465xW390xH255mm Gris lino

Tapas Contenedores

CÓDIGO	DESCRIPCIÓN
VE80DFDA0152B	Tapa contenedor L480xW260xH50mm Gris lino
VE80DFDA0252B	Tapa contenedor L480xW400xH50mm Gris lino

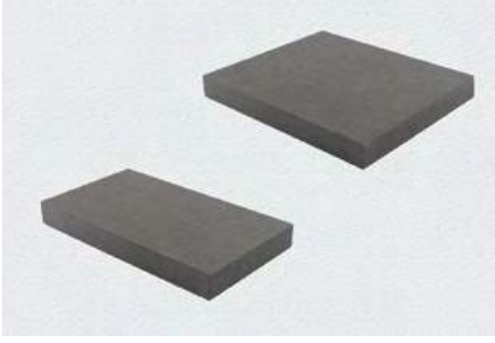

www.itakahardware.com

VAUTH SAGEL

Desde 1962

Alemania

Nuestro nombre es sinónimo de independencia empresarial, calidad y sostenible desde 1962, eso nos enorgullece y le da a nuestro cliente la confianza de que han elegido al socio adecuado. Queremos crear soluciones de sistema de alta calidad para espacios habitables. Con esta promesa, nos reunimos con nuestros clientes en el mundo con impulsos orientados al futuro para el diseño y equipamiento de sus productos en la industria de la cocina.

Desarrollamos, fabricamos y vendemos soluciones individuales o soluciones de sistemas modulares que facilitan la vida cotidiana de las personas, innovaciones que a las personas les guste mirar y tocar, soluciones de espacio de almacenamiento que hacen que los espacios habitables sean más cómodos. Con todos nuestros productos, no solo garantizamos la mejor calidad y practicidad en todo momento. Estamos siempre un paso decisivo por delante de lo que sucede en el mercado, porque entendemos hoy lo que nuestros clientes necesitaran mañana.

Planero

Diseño de almacenaje para los amantes de la estética

Planero asegura que el diseño de la cocina de alta calidad continúe sin problemas en el interior, que el interior y el exterior se fusionen en un todo consistente. La línea de productos de almacenamiento de alta calidad con un diseño suave y redondeado le permite expresar su individualidad.

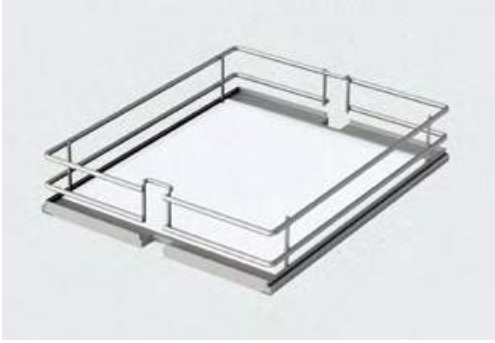

Premea

Diseño atemporal para cocinas sofisticadas

Esta versión de estante atemporal mejora el interior de cualquier armario con un estante de madera maciza con una elegante barandilla de alambre. El estante de madera ofrece una base óptima para almacenar de forma segura todo lo que se usa a diario.

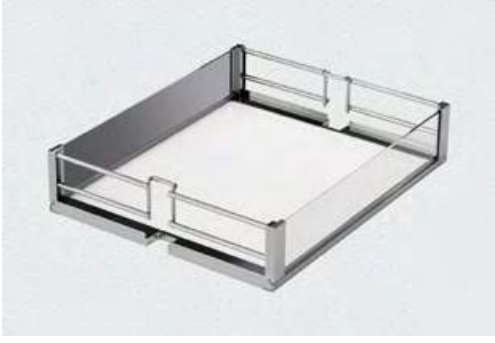

Artline

Encantadora elegancia transparente

No hay forma más hermosa de diseñar el interior de un gabinete. Artline fascina con una combinación de madera maciza, una lujosa barandilla de alambre y elementos de vidrio estéticamente agradables.

Saphir

Una joya en cuanto a estética y funcionalidad

Este estante de cesta de alambre de malla fina ofrece un aspecto único y una estabilidad que puede hacer frente fácilmente a cualquier tipo de carga, garantizando la circulación del aire y la transparencia.

Canastilla Multiusos

CÓDIGO	DESCRIPCIÓN
VS0923	Canastilla Multiusos W400-D500mm Saphir · Cromo
VS0935	Canastilla Multiusos W450-D500mm Saphir · Cromo
VS0959	Canastilla Multiusos W600-D500mm Saphir · Cromo
VS1327	Canastilla Multiusos W900-D500mm Saphir · Cromo

Esquinero Plegable

CÓDIGO	DESCRIPCIÓN
VS3952	Bastidor Esquinero 900mm Izquierdo Silvergrey
VS3953	Bastidor Esquinero 900mm Derecho Silvergrey
VS3972	Canastilla Esquinero Set x 2 Saphir Cromo

Esquinero Maxx

CÓDIGO	DESCRIPCIÓN
VS7432	Esquinero Estructura Maxx Silvergrey
VS7516	Base Esquinero Maxx Set x 2 Izquierdo Cromo
VS7517	Base Esquinero Maxx Set x 2 Derecho Cromo

Basurera 2 Contenedores

CÓDIGO	DESCRIPCIÓN
VS8761	Basurera 2 Contenedores 35L - 450mm Silvergrey

Pedal Apertura Rápida

CÓDIGO	DESCRIPCIÓN
VS6930	Pedal Apertura Rápida

Mesa de Plancha

CÓDIGO	DESCRIPCIÓN
VS0120	Mesa de Plancha 500mm Blanca

Canastillas Condimentero

CÓDIGO	DESCRIPCIÓN
VS6400	Bastidor Condimentero 2 Niveles W150-200-300 Silvergrey
VS6388	Canastillas Condimentero W90-220 Saphir · Cromo
VS6479	Canastillas Condimentero W90-220 Premea · Cromo
VS6437	Canastillas Condimentero W90-139 Premea · Cromo

Condimentero 2 Niveles

CÓDIGO	DESCRIPCIÓN
VS4110	Condimentero 2 Niveles W150 - 90° Planero

Torre Botellas

CÓDIGO	DESCRIPCIÓN
VS6242	Torre Botellas W150mm Silvergrey

Tal Larder 300mm

CÓDIGO	DESCRIPCIÓN
VS8218	Bastidor W300xH1900-2140xD500 Silver - 300mm
VS8224	Bastidor W300xH1900-2140xD500 Lava - 300mm
VS8198	Riel Despensa 500mm Gris
VS9604	Riel Despensa 500mm Lava
VS4528	Soporte Puerta Canastilla 257mm
VS0615	Canastillas 5pcs - 250mm Saphir · Cromo
VS3584	Canastillas 5pcs - 250mm Premea · Cromo

Tal Larder 400mm

CÓDIGO	DESCRIPCIÓN
VS8218	Bastidor W300xH1900-2140xD500 Silver - 400mm
VS8224	Bastidor W300xH1900-2140xD500 Lava - 400mm
VS8198	Riel Despensa 500mm Gris
VS9604	Riel Despensa 500mm Lava
VS4529	Soporte Puerta 350mm
VS6651	Soporte Puerta Canastilla 350mm Lava
VS0483	Canastillas 5pcs - 350mm Saphir · Cromo
VS7069	Canastillas 3pcs - 350mm Lava
VS7071	Canastillas 2pcs - 350mm Lava

Despensa Doble PRO 6

CÓDIGO	DESCRIPCIÓN
VS5583	Bastidor W400xH1900-2140xD500 Silver-450mm
VS5459	Bastidor W400xH1900-2140xD500 Silver-600mm
VS7054	Bastidor W400xH1900-2140xD500 Silver-450mm
VS7608	Riel Despensa Doble PRO 500mm Gris
VS7610	Riel Despensa Doble PRO 500mm Lava
VS8057	Soporte Puerta Despensa PRO 5/6 600mm Silver
VS8028	Soporte Puerta Despensa PRO 5/6 450mm Lava
VS6171	Canastillas Doble PRO 1+1 450mm Saphir · Cromo
VS6074	Canastillas Doble PRO 1+1 450mm Premea · Cromo
VS8006	Canastillas Doble PRO 1+1 450mm Planero · Lava
VS5886	Canastillas Doble PRO 5+5 600mm Premea · Cromo
VS5733	Canastillas Doble 5+5 600mm Saphir · Cromo

www.itakahardware.com

PESSOTTO®
since 1957

Desde 1957 Italia

Desde 1957, Pessotto Reti es sinónimo de alta especialización en la producción de soportes anatómicos y sistemas de cama empotrables, destinados a la industria del mueble, suministros por volumen y minoristas del sector.

Materias primas seleccionadas, procesos internos altamente automatizados y controlados, componentes probados, son los "principales ingredientes" de un producto de calidad hecho en Italia, que nace de una feliz síntesis de artesanía apasionada y tecnologías modernas.

Un producto sólido y seguro, hoy cada vez más apreciado por su funcionalidad y fiabilidad. Versátiles, contenidos innovadores y sus patentes exclusivas". Seguridad del herraje garantizada.

Aladino Vertical Empotrable

CÓDIGO	DESCRIPCIÓN
AD920VS	Aladino Vertical Empotrable 920x2000mm

	870x2000	920x2000	1020x2000	1220x2000
L	1005	1055	1155	1355
H	2225	2225	2225	2225
P	400	400	400	400
LI	955	1005	1105	1305
HI	2175	2175	2175	2175
SS	25	25	25	25
SA	18	18	18	18
Kg mattress	14.5	15.5	17	20
Kg front	24	25.5	28	33
I1	1790	1790	1790	1790
I2	350	350	350	350

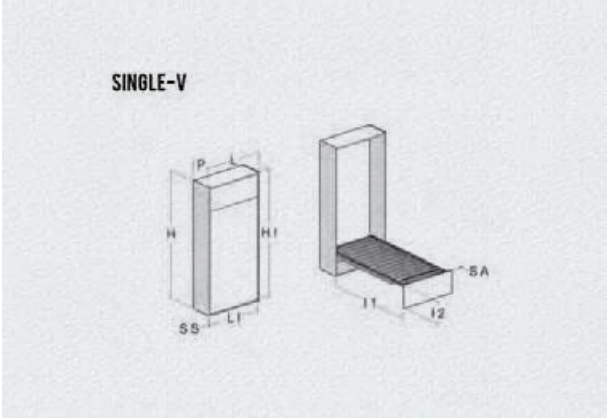

Aladino Vertical Empotrable Eléctrica

CÓDIGO	DESCRIPCIÓN
AD1620VDE	Aladino Vertical Empotrable Eléctrica Deluxe 1620x2000mm

	1420X2000	1620X2000	1820X2000
L	1555	1755	1955
H	2225	2225	2225
P	400	400	400
LI	1505	1705	1905
HI	2175	2175	2175
SS	25	25	25
SA	18	18	18
Kg mattress	25	28	30
Kg front	35	39	44
I1	1790	1790	1790
I2	350	350	350

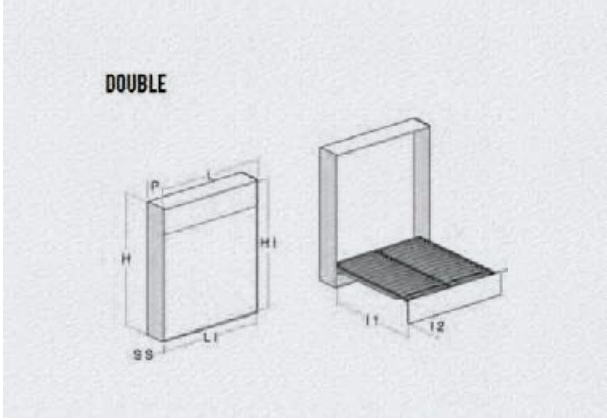

Ali Horizontal Empotrable

CÓDIGO	DESCRIPCIÓN
AL900HS	Ali Horizontal Empotrable 900x2000mm

	900x2020
L	2135
H	1038
P	400
LI	2085
HI	988
SS	25
SA	18
Kg mattress	15
Kg front	23
I1	665
I2	305

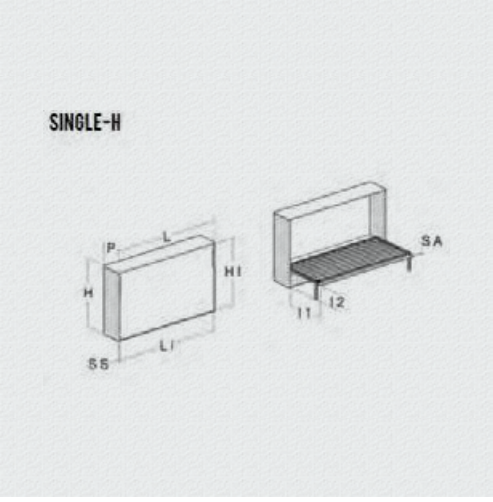

Ali Vertical Empotrable Sencilla

CÓDIGO	DESCRIPCIÓN
AL920VS	Ali Vertical Empotrable Sencilla 920x2020mm

	870x2020	920x2020	1220x2020
L	1005	1105	1355
H	2225	2225	2225
P	400	400	400
LI	955	1055	1305
HI	2175	2175	2175
SS	25	25	25
SA	18	18	18
Kg mattress	14.5	15.5	20
Kg front	26	28	36
I1	1840	1840	1840
I2	345	345	345

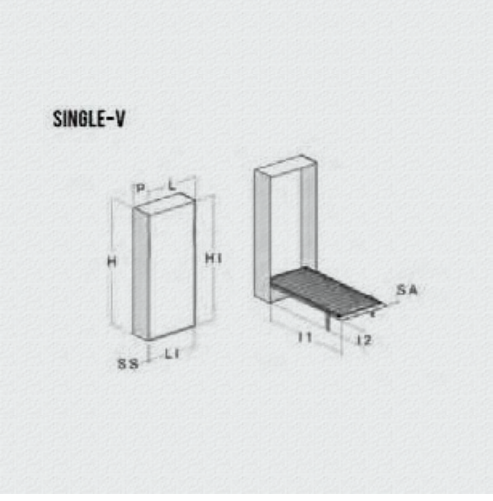

Ali Vertical Empotrable Doble

CÓDIGO	DESCRIPCIÓN
AL1420VD	Ali Vertical Empotrable Doble 1420x2020mm
AL1620VD	Ali Vertical Empotrable Doble 1620x2020mm

	1420X2020	1620X2020	1820X2020
L	1555	1755	1955
H	2225	2225	2225
P	400	400	400
LI	1505	1705	1905
HI	2175	2175	2175
SS	25	25	25
SA	18	18	18
Kg mattress	25	28	30
Kg front	41	47	52
I1	1840	1840	1840
I2	345	345	345

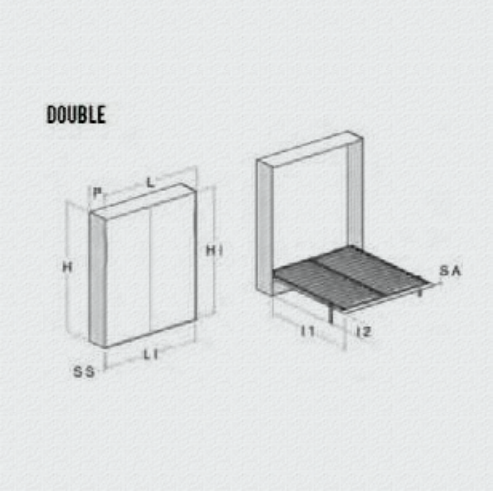

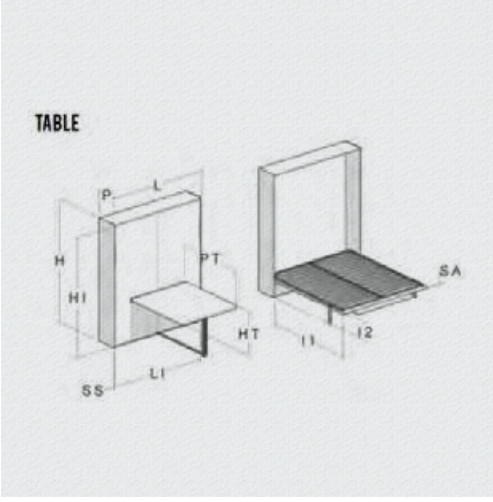

Ali Vertical Empotrable con Mesa

CÓDIGO	DESCRIPCIÓN
AL1620VDT	Ali Vertical Empotrable con Mesa 1620x2020mm

	1220X2020	1420X2020	1620X2020	1820X2020
L	1355	1555	1755	1955
H	2225	2225	2225	2225
P	400	400	400	400
LI	1305	1505	1705	1905
HI	2175	2175	2175	2175
SS	25	25	25	25
SA	18	18	18	18
I1	1840	1840	1840	1840
I2	345	345	345	345
HT	745	745	745	745
PT	1455	1455	1455	1455

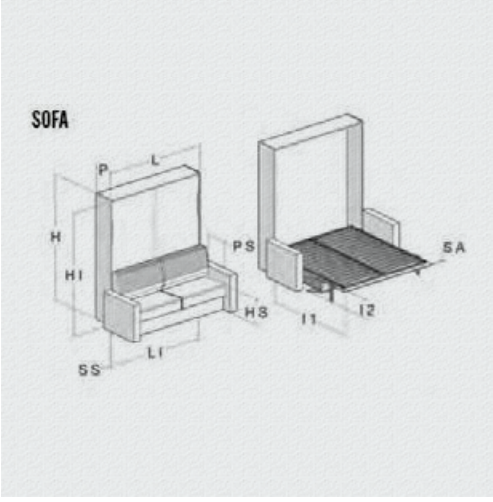

Ali Vertical Empotrable con Sofá

CÓDIGO	DESCRIPCIÓN
AL1420VDC	Ali Vertical Empotrable con Sofá Deluxe 1420x2020mm
AL1620VDC	Ali Vertical Empotrable con Sofá Deluxe 1620x2020mm

	1220X2020	1420X2020	1620X2020	1820X2020
L	1355	1555	1755	1955
H	2225	2225	2225	2225
P	400	400	400	400
LI	1305	1505	1705	1905
HI	2175	2175	2175	2175
SS	25	25	25	25
SA	18	18	18	18
I1	1840	1840	1840	1840
I2	345	345	345	345
HS	470	470	470	470
PS	560	560	560	560

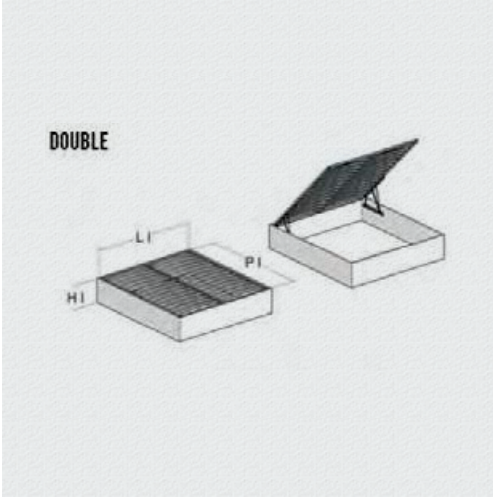

Alzaletto

CÓDIGO	DESCRIPCIÓN
ALZ1400N	Alzaletto 1400x2000 Negro
ALZ1600N	Alzaletto 1600x2000 Negro

	1400x2000	1600x1900	1600x2000	1800x2000
HI	280	280	280	280
PI	2030	1930	2030	2030
LI	1430	1630	1630	1830
Kg mattress	32-38	35-40	35-40	35-40

Nilo Horizontal Empotrable Escritorio

CÓDIGO	DESCRIPCIÓN
OT900HS	Nilo Horizontal Empotrable con Escritorio 900x2000mm

	870x2000	900x2000
L	2135	2135
H	1008	1038
P	400	400
LI	2085	2085
HI	958	988
SS	25	25
SA	18	18
Kg mattress	14.5	16
Kg front	45	46
I1	660	660
I2	300	300
HT	740	740
PT	450	450

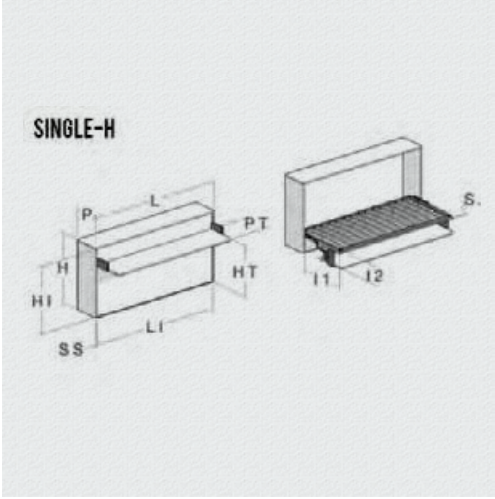

www.itakahardware.com

Titus

Desde 1970

Eslovenia

Titus, fundada por el actual presidente del Grupo, Robert Appleby, comenzó como una compañía distribuidora de tornillos para la industria del mueble en el Reino Unido a principios de la década de 1970. Cinco décadas más tarde Titus es una compañía global, especializada en el diseño de piezas de precisión y desarrollos en ingeniería. Tiene el 25% de la cuota del mercado mundial en herrajes de unión para muebles y una cuota de mercado creciente en bisagras de cazoleta.

Luego Titus se expande al mercado de los Estados Unidos e inaugura una fábrica allí en 1986. Desde entonces se ha convertido en el proveedor, casi exclusivo, de herrajes de unión para muebles para la industria de muebles desmontados de gran producción de Estados Unidos.

En el 2006 Titus tomo el control de Lama Dekani en Eslovenia y Huwil en Alemania con la adquisición de la empresa eslovena Lama Dekani – Bisagras, Titus traslada su fabricación a un emplazamiento logísticamente ventajoso en la costa Eslovena, en el corazón de Europa, expandiendo la filosofía de "fittings for purpose" a las bisagras de cazoleta". Pionero a nivel mundial en herrajes de ensamble rápido.

Bisagra Titus Parche St 110°

CÓDIGO	DESCRIPCIÓN
248.0535.050	Bisagra Parche ST 110 grados

Bisagra Titus Semiparche St 110°

CÓDIGO	DESCRIPCIÓN
248.0V69.050	Bisagra Semiparche ST 110 grados

Bisagra Titus Embebida St 110°

CÓDIGO	DESCRIPCIÓN
248.0537.050	Bisagra Embebida ST 110 grados

Bisagra Titus Parche St 165°

CÓDIGO	DESCRIPCIÓN
248.0R14.050	Bisagra Parche ST 165 grados

Bisagra Titus Unión Dos Puertas St 110°

CÓDIGO	DESCRIPCIÓN
248.0U21.050	Bisagra Unión Dos Puertas (Esquina)

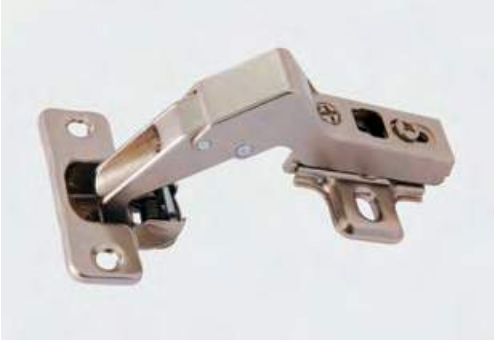

Bisagra Titus Parche Aluminio St 110°

CÓDIGO	DESCRIPCIÓN
950.0T27.050	Bisagra Parche para Aluminio ST 110 grados

Bisagra Titus Fácil Apertura St 110°

CÓDIGO	DESCRIPCIÓN
915.0Z98.050	Bisagra Parche Fácil Apertura ST 110 grados
915.0008.050	Bisagra Embebida Fácil Apertura ST 110 grados

Base para Bisagra Titus

CÓDIGO	DESCRIPCIÓN
244.1136.050	Base para Bisagra ST

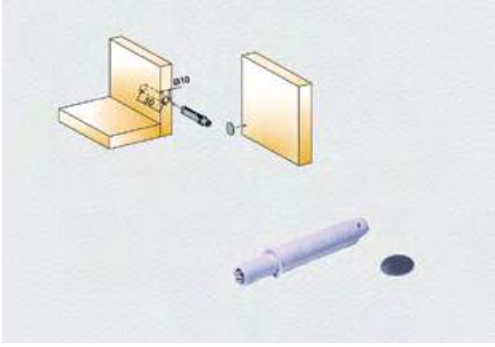

Sistema Magnético

CÓDIGO	DESCRIPCIÓN
915.7100.380	Sistema Fácil Apertura Magnético

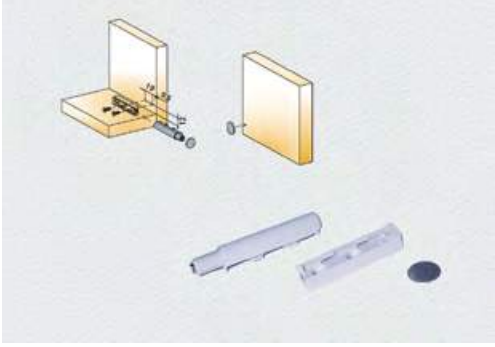

Sistema Magnético con Carcasa

CÓDIGO	DESCRIPCIÓN
915.7101.380	Sistema Fácil Apertura Magnético con Carcasa

Glisando Cierre Suave para Puerta

CÓDIGO	DESCRIPCIÓN
951.0X94.050	Glisando Cierre Suave Titus+

Sistema Fácil Apertura para Puerta y Cajón

CÓDIGO	DESCRIPCIÓN
915.0X59.383	Sistema Fácil Apertura para Puerta y Cajón con Placa de Fijación TeraBlack
915.0X59.381-K2	Sistema Fácil Apertura para Puerta y Cajón con Placa de Fijación

Bisagra Titus TeraBlack

CÓDIGO	DESCRIPCIÓN
701.0AT0.956	TeraBlack Parche Cierre Suave 110° s/t
701.0DT0.956	TeraBlack Embebida Cierre Suave 110° s/t
700.0LC0.956	Base Recta TeraBlack

Cam Klix + Perno Combi

CÓDIGO	DESCRIPCIÓN
005575	Cam Klix 12 x 9.5mm - Zinc
009533	Cam 3000 15 x 11.9mm - Zinc
005656	Cam Klix 15 x 13.5mm - Zinc
005996	Perno Combi 24 x 6 x 8.5mm
009423	Perno Combi 24 x 12 x 5mm
009424	Perno Combi 34 x 12 x 5mm

Cam Klix + Perno Quickfit

CÓDIGO	DESCRIPCIÓN
009533	Cam 3000 15 x 11.9mm - Zinc
005656	Cam Klix 15 x 13.5mm - Zinc
005563	Perno Quickfit TL 8 x 24mm
005474	Perno Quickfit TL 8 x 34mm

Tapa Cam

CÓDIGO	DESCRIPCIÓN
1029.877	Tapa Cam 17mm - Blanca
1029.835	Tapa Cam 17mm - Negra

Cam Cama + Perno

CÓDIGO	DESCRIPCIÓN
005409	Cam para Cama D20 x 13mm
005410	Dowel para Cama 10 x 32mm

Empotrado Expandible + Perno Expansivo 12.5mm

CÓDIGO	DESCRIPCIÓN
006471.877	Empotrado Expandible 20 x 12.5mm Blanco
006471.831	Empotrado Expandible 20 x 12.5mm Café
006471.835	Empotrado Expandible 20 x 12.5mm Negro
006471.861	Empotrado Expandible 20 x 12.5mm Gris Plata
006408	Perno Expansivo 5 x 12.5mm

Empotrado Caja + Perno 11.5mm

CÓDIGO	DESCRIPCIÓN
006431.877	Empotrado Caja 20 x 12.5mm Sin Aletas Blanco
006431.831	Empotrado Caja 20 x 12.5mm Sin Aletas Café
006431.835	Empotrado Caja 20 x 12.5mm Sin Aletas Negro
006431.861	Empotrado Caja 20 x 12.5mm Sin Aletas Gris Plata
006406	Perno para Empotrados 5 x 11.5mm

Empotrado Caja + Perno Expansivo 12.5mm

CÓDIGO	DESCRIPCIÓN
006431.877	Empotrado Caja 20 x 12.5mm Sin Aletas Blanco
006431.831	Empotrado Caja 20 x 12.5mm Sin Aletas Café
006431.835	Empotrado Caja 20 x 12.5mm Sin Aletas Negro
006431.861	Empotrado Caja 20 x 12.5mm Sin Aletas Gris Plata
006408	Perno Expansivo 5 x 12.5mm

Tekform Slimline Altura 70mm

CÓDIGO	DESCRIPCIÓN
655.8E40.185	Tekform Slimline Kit 400mm H70mm Anthracita
655.8E40.150	Tekform Slimline Kit 400mm H70mm Blanco
655.8E45.185	Tekform Slimline Kit 450mm H70mm Anthracita
655.8E45.150	Tekform Slimline Kit 450mm H70mm Blanco
655.8E50.185	Tekform Slimline Kit 500mm H70mm Anthracita
655.8E50.150	Tekform Slimline Kit 500mm H70mm Blanco

Accesorios Tekform Slimline Altura 70mm

CÓDIGO	DESCRIPCIÓN
655.8189.511	Frontal Metálico W1200 x H110mm Blanco
655.8189.515	Frontal Metálico W1200 x H110mm Anthracita
655.8065.150	Soporte Frontal Metálico Set 2 piezas H110mm Blanco
655.8065.185	Soporte Frontal Metálico Set 2 piezas H110mm Anthracita

Tekform Slimline Altura 182mm

CÓDIGO	DESCRIPCIÓN
655.8H40.185	Tekform Slimline Kit 400mm H182mm Anthracita
655.8H40.150	Tekform Slimline Kit 400mm H182mm Blanco
655.8H45.185	Tekform Slimline Kit 450mm H182mm Anthracita
655.8H45.150	Tekform Slimline Kit 450mm H182mm Blanco
655.8H50.185	Tekform Slimline Kit 500mm H182mm Anthracita
655.8H50.150	Tekform Slimline Kit 500mm H182mm Blanco

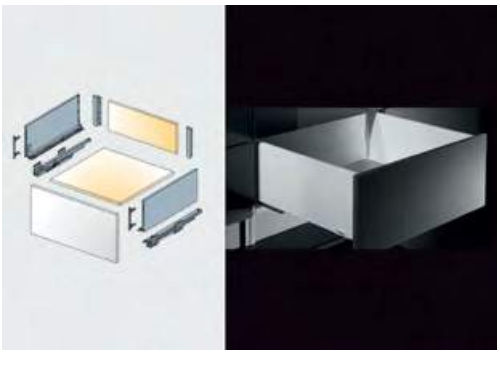

Accesorios Tekform Slimline Altura 182mm

CÓDIGO	DESCRIPCIÓN
655.8189.511	Frontal Metálico W1200 x H110mm Blanco
655.8189.515	Frontal Metálico W1200 x H110mm Anthracita
655.8170.350	Soporte Frontal Metálico Set 2 piezas H182mm Blanco
655.8170.385	Soporte Frontal Metálico Set 2 piezas H182mm Anthracita
655.8214.511	Manija Recta para Frontal Metálico Blanca
655.8214.515	Manija Recta para Frontal Metálico Anthracita

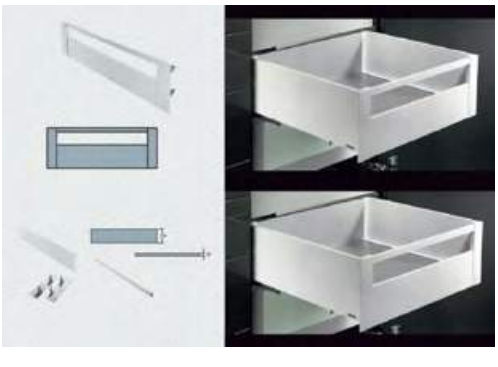

www.itakahardware.com

Planet
ASSA ABLOY

Desde 1950
Suiza

El burlete o guillotina Planet aíslan puertas sin umbrales contra el suelo desde hace más 70 años. Todo comenzó en la carpintería W. Jäggi e hijos, en Zurich. Allí se desarrollaron los primeros cierres herméticos retráctiles Planet cuya evolución ha sido constante desde entonces.

Los resultados no tardaron mucho en llegar. Aquellos ingeniosos carpinteros habían conquistado un espacio en el mercado. Finalmente, la producción de los cierres herméticos retráctiles Planet fue trasladada y vendida en 1998. De ahí nació la empresa Planet GDZ AG con sede en Tagelswangen, Zurich. Los innovadores gerentes René Gyger y Andreas Dintheer continúan con éxito la historia de la empresa.

Planet GDZ AG continuamente está desarrollando nuevas versiones especiales de burletes guillotina, los fabrica en Suiza y los suministra en todo el mundo.

Conforme al proceso de sucesión, la empresa Planet GDZ AG se integró en ASSA ABLOY en julio de 2018 y Marco Slongo asumió la dirección de la sucursal en Tagelswangen.

En mayo de 2020, Planet GDZ AG pasa a ser ASSA ABLOY (Schweiz) AG con efecto retroactivo a 1 de enero de 2020. Los productos ya conocidos y patentados de Planet se incorporan a la gama de artículos sin cambiar de denominación.

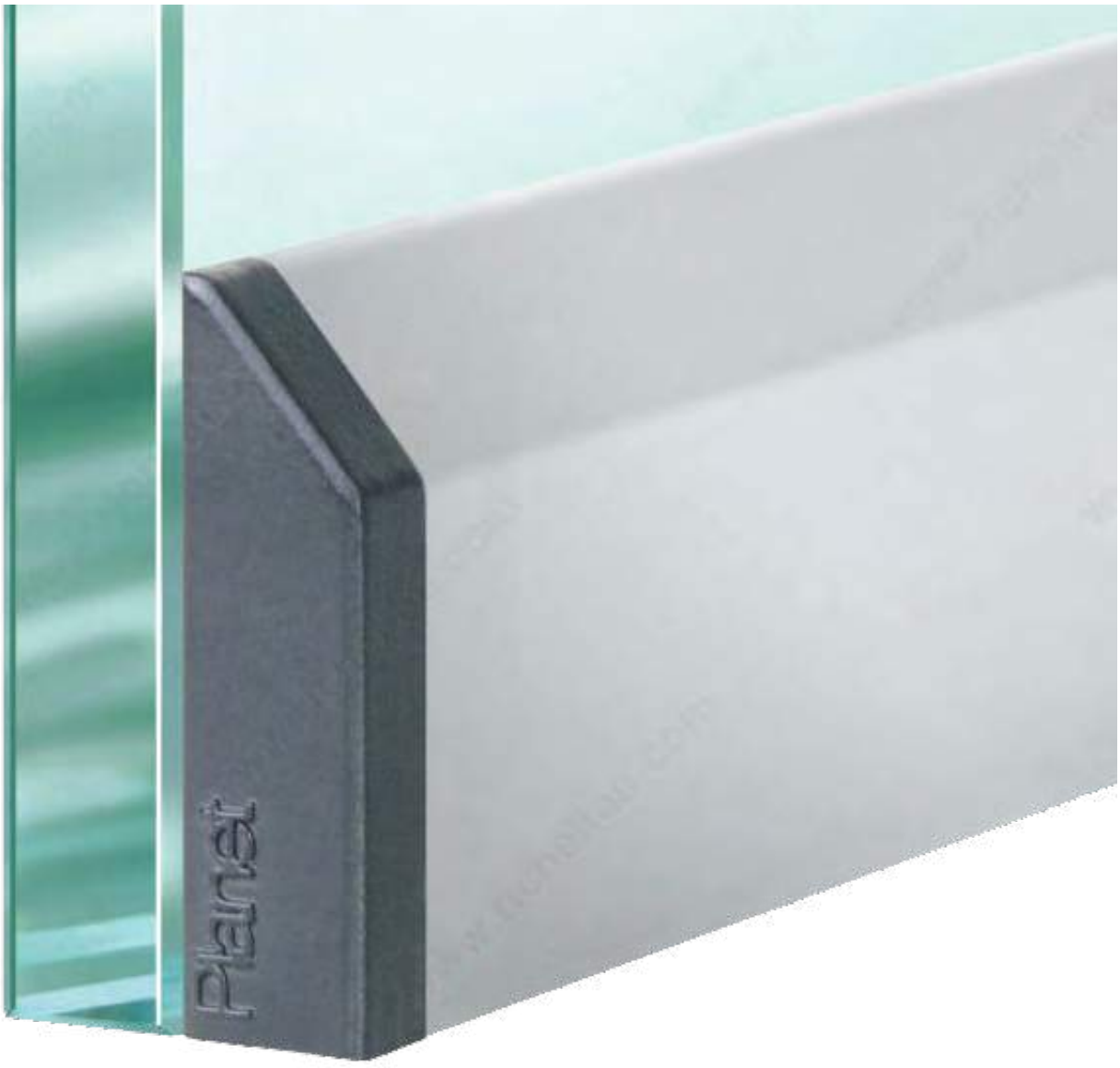

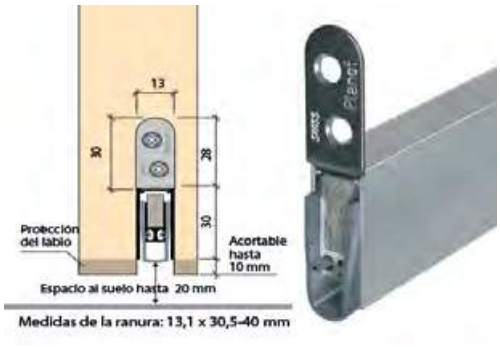

Planet HS

CÓDIGO	DESCRIPCIÓN
HS76071	Guillotina HS T13 x H30 - 710 - 585mm
HS76084	Guillotina HS T13 x H30 - 835 - 710mm
HS76096	Guillotina HS T13 x H30 - 960 - 835mm
HS76109	Guillotina HS T13 x H30 - 1085 - 960mm
HS76121	Guillotina HS T13 x H30 - 1210 - 1085mm
HS76134	Guillotina HS T13 x H30 - 1335 - 1210mm
HS77071FH	Guillotina HS T13 x H30 - 710 - 585mm - Cortafuego
HS77084FH	Guillotina HS T13 x H30 - 835 - 710mm - Cortafuego
HS77096FH	Guillotina HS T13 x H30 - 960 - 835mm - Cortafuego
HS77109FH	Guillotina HS T13 x H30 - 1085 - 960mm - Cortafuego
HS77146FH	Guillotina FT T13 x H30 - 1460 - 1335mm

Planet FT

CÓDIGO	DESCRIPCIÓN
FT70075	Guillotina FT T13 x H30 - 750 - 650mm
FT70085	Guillotina FT T13 x H30 - 850 - 750mm
FT70095	Guillotina FT T13 x H30 - 950 - 850mm
FT70105	Guillotina FT T13 x H30 - 1050 - 950mm
FT70125	Guillotina FT T13 x H30 - 1250 - 1150mm
FT71075FH	Guillotina FT T13 x H30 - 750 - 650mm - Cortafuego
FT71085FH	Guillotina FT T13 x H30 - 850 - 750mm - Cortafuego
FT71095FH	Guillotina FT T13 x H30 - 950 - 850mm - Cortafuego
FT71105FH	Guillotina FT T13 x H30 - 1050 - 950mm - Cortafuego

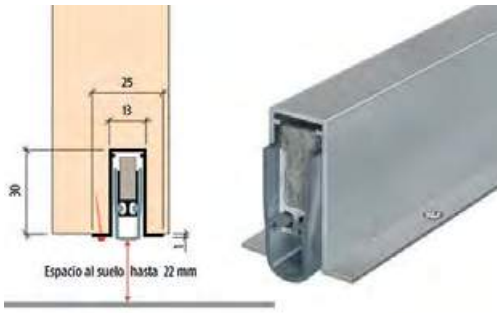

Zócalo Planet

CÓDIGO	DESCRIPCIÓN
ZFT19075	Zócalo Planet para Guillotina FT&RF 750 - 650mm
ZFT19085	Zócalo Planet para Guillotina FT&RF 850 - 750mm
ZFT19095	Zócalo Planet para Guillotina FT&RF 950 - 850mm
ZFT19105	Zócalo Planet para Guillotina FT&RF 1050 - 950mm

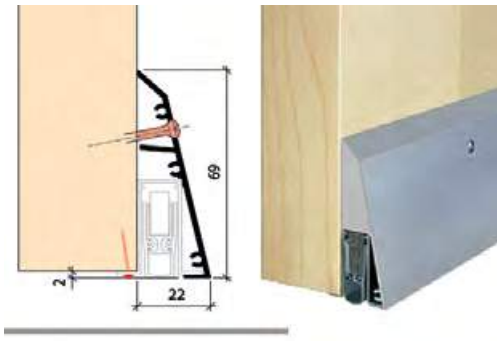

Empaque para Puertas

CÓDIGO	DESCRIPCIÓN
950.09.550	Empaque para Puertas Ml - Blanco
950.09.552	Empaque para Puertas Ml - Café
950.09.551	Empaque para Puertas Ml - Negro
950.10.391	Empaque para Puertas Autoadhesivo Ml - Café

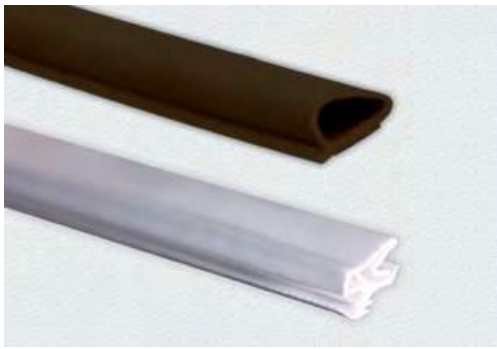

www.itakahardware.com

SIMONSWERK

Desde 1889

Alemania

Se funda en Rheda bajo el nombre de H. Simons & Co en el año de 1889. Hoy con aproximadamente " 600 empleados, Simonswerk ahora se encuentra entre los principales proveedores de bisagras y sistemas de bisagras en Alemania. Actualmente, la empresa opera en más de 70 mercados internacionales y cuenta con filiales independientes, agencias o personal propio en 35 países.

En 1932 comienza la producción de productos en suspensión; a medida que los años pasaron SIMONSWERK innovaba con las bisagras tales como BAKA, VARIANT, VARIANT VN, MULTI 3D, VARIANT VX. El sistema de bisagras TECTUS totalmente oculto hace su debut en una exposición en 2002 y se introduce con éxito en el mercado. Gracias a las bisagras SIMONSWERK, las puertas sin solapa se pueden integrar por primera vez a la perfección en diseños lineales y estructuras de espacios a ras de la superficie.

En 2014, la empresa celebra su aniversario N° 125; este mismo año se inaugura el centro de formación y sede del evento Hinge Forum. En 2017, SIMONSWERK ha desarrollado una solución estética y funcional para la instalación holística y enrasada de puertas de vidrio, TECTUS Glass. Al mismo tiempo, SIMONSWERK se convierte en accionista mayoritario de Anselmi & CSrl, fabricante de sistemas de bisagras ocultas para puertas residenciales. La empresa Italiana fue fundada en 1973 por Bepi Anselmi, inicialmente con un enfoque en bisagras para muebles de alta calidad. En 2019, y a hoy El Grupo Colcom, que fue adquirido en 2019, se integró gradualmente en el Grupo SIMONSWERK, por lo que se llevarán a cabo las primeras apariciones conjuntas en ferias.

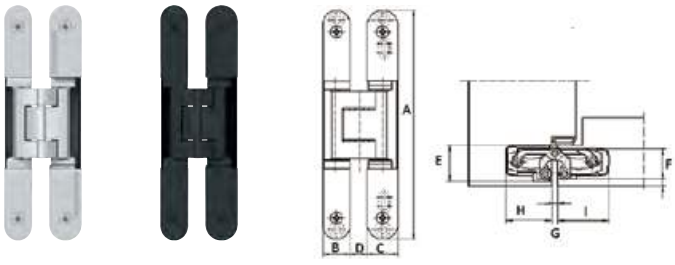

Bisagra Simonswerk Invisible 3D

CÓDIGO	DESCRIPCIÓN	MEDIDAS mm								
		A	B	C	D	E	F	G	H	I
TE2053D/S	Bisagra Invisible 40kg - Cromo Satinado	140	18	21	11,1	21	18	3	24	25
TE2403DN/S	Bisagra Invisible 60kg - Cromo Satinado	155	18	21	11,7	21	18	3	24	27
TE3403D/S	Bisagra Invisible 80kg - Cromo Satinado	160	28	28	17,5	28	28	3,5	31	33,5
TE3403D/N	Bisagra invisible 80kg - Negra	160	28	28	17,5	28	28	3,5	31	33,5
TE5403D/S	Bisagra Invisible 120kg - Cromo Satinado	200	32	32	16,5	32	32	3,5	36	36,5
TE5403D/N	Bisagra invisible120kg - Negra	200	32	32	16,5	32	32	3,5	36	36,5
TE6403D/S	Bisagra Invisible 200kg - Cromo Satinado	240	32	32	16,5	32	32	3,5	36	36,5
TE6453D/S	Bisagra Invisible 300kg - Cromo Satinado	280	34	36	21,8	36	34	4	39	43

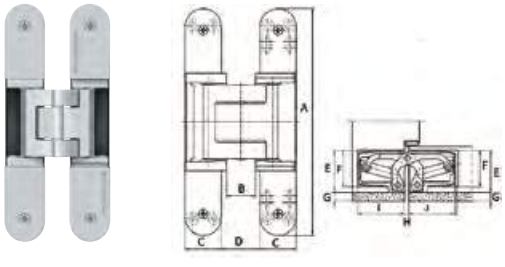

Bisagra Simonswerk Invisible Revestimientos Decorativos 3D A8

CÓDIGO	DESCRIPCIÓN	MEDIDAS mm									
		A	B	C	D	E	F	G	H	I	J
TE5403DA8/S	Bisagra Invisible para Revestimientos 100kg - Cromo Satinado	200	25,5	32	34	37	32	8	3,5	42	44
TE6403DA8/S	Bisagra Invisible para Revestimientos 160kg - Cromo Satinado	240	25,5	32	34	37	32	8	3,5	42	44

PLANO TE5413DFVZ/S

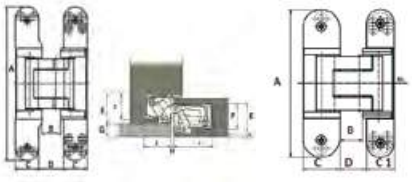

PLANO TE3113DFVZ/S

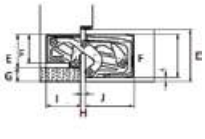

Bisagra Simonswerk Invisible Marco Empotrado 3D FVZ

CÓDIGO	DESCRIPCIÓN	MEDIDAS mm											
		A	B	C	C1	D	E	F	G	H	I	J	K
TE5413DFVZ/S	Bisagra Invisible Marco Empotrado 100kg Cromo Satinado	185	22,3	28	NA	30	33	28	14	3,5	30	43	4
TE3113DFVZ/S	Bisagra Invisible Marco Empotrado 60kg Cromo Satinado	125	20	32	24	23	40	32	12	3,5	30	42	4

Bisagra Anselmi Invisible Autocierre

CÓDIGO	DESCRIPCIÓN
AN1073DC40/S	Bisagra Invisible Anselmi Autocierre 40kg - Cromo Satinado
AN1073DC40/N	Bisagra Invisible Anselmi Autocierre 40kg - Negro
AN1073DC60/S	Bisagra Invisible Anselmi Autocierre 60Kg - Cromo Satinado
AN1073DC60/N	Bisagra Invisible Anselmi Autocierre 60kg - Negro

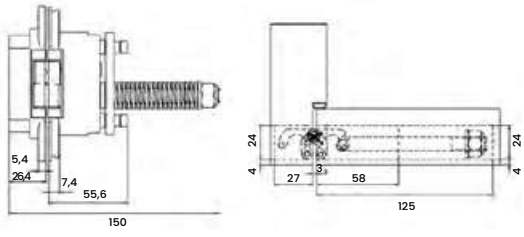

Platina de Fijación Marco Hueco

CÓDIGO	DESCRIPCIÓN
TE2403DFZ/1	Platina de Fijación TE240 Marcos Huecos - Galvanizado
TE3403DFZ/1	Platina de Fijación TE340 Marcos Huecos - Galvanizado
TE5403DA8FZ/1	Platina de Fijación TE5403DA8 Marcos Huecos - Galvanizado

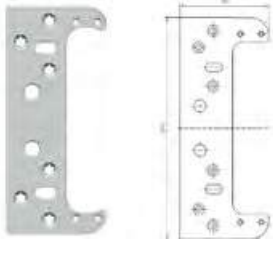

Platina de Fijación Marco de Acero

CÓDIGO	DESCRIPCIÓN
TE2403DSZ	Platina de Fijación TE240 Marco de Acero - Galvanizado
TE3403DSZ	Platina de Fijación TE340 Marco de Acero - Galvanizado
TE5403DA8SZ	Platina de Fijación TE5403DA8 Marco de Acero - Galvanizado

Kit Plantilla Bisagra Invisible

CÓDIGO	DESCRIPCIÓN
TE2403DKPL	Kit Plantilla 2 Niveles Marco - Hoja Bisagra TE240 No.250691-25
TE3403DKPL	Kit Plantilla Bisagra TE340 No. 250693-45

www.itakahardware.com

HOPPE®

Desde 1952

Suiza

Fundado en 1952, HOPPE es en la actualidad un grupo de empresas que opera a escala mundial con más de 3.000 trabajadores y sede en Suiza. Con 7 ubicaciones en sus distribuidoras en Europa y EE. UU., y comercialización a nivel mundial, se encuentra entre los fabricantes de herrajes líderes internacionales.

El grupo HOPPE desarrolla, produce y comercializa la cultura del hogar en detalle con sus sistemas de manillas y cerraduras en aluminio, acero inoxidable, nylon y latón para puertas y ventanas.

Desde mediados de los años 70, la empresa es líder del mercado en su sector por toda Europa. A nivel mundial se ve como líder de la competencia. Prueba de ello es, además de la cuota de mercado, la amplia gama de productos, la capacidad de innovación, la óptima relación utilidad/precio y el liderazgo tecnológico en el sector del aluminio.

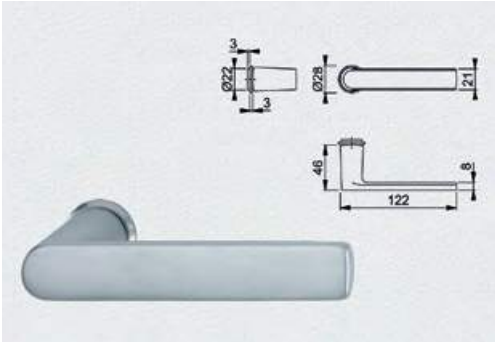

Manija Los Ángeles

CÓDIGO	DESCRIPCIÓN
M1642/845F41	Manija Los Ángeles con Cuadradillo de Montaje Rápido - Satinada
M1642/845F49	Manija Los Ángeles con Cuadradillo de Montaje Rápido - Cromada

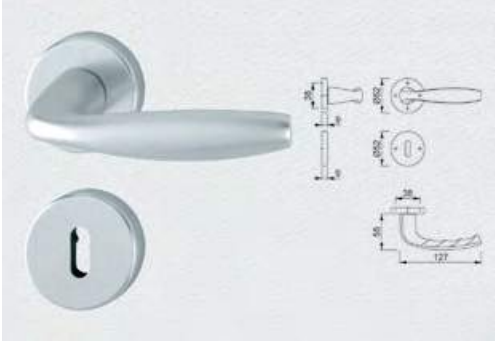

Manija New York

CÓDIGO	DESCRIPCIÓN
M1810/42KS	Manija New York con Cuadradillo de Montaje Rápido - Aluminio Inox

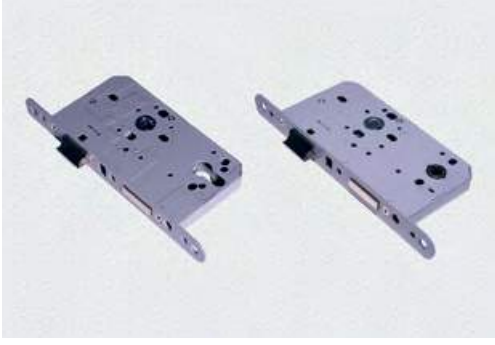

Cerradura de Embutir

CÓDIGO	DESCRIPCIÓN
AR8103/78	Cerradura de Embutir para Baño D88 x L165 x E16mm
AR8100/72	Cerradura de Embutir D88 x L165 x E16mm

Seguro Condena

CÓDIGO	DESCRIPCIÓN
MSK91/F41	Seguro Condena Baño Los Ángeles Satinado
MSK91/F49	Seguro Condena Baño Los Ángeles Cromado
42KS/OL	Seguro Condena Baño New York Aluminio Inox

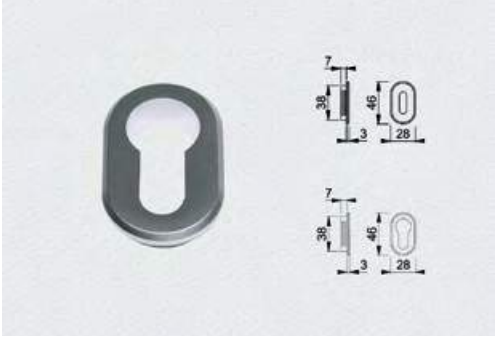

Bocallave

CÓDIGO	DESCRIPCIÓN
M846S/F49	Bocallave para Manija Los Ángeles Cromada
M846S/F41	Bocallave para Manija Los Ángeles Satinada

Cilindro

CÓDIGO	DESCRIPCIÓN
C892/5	Cilindro Perfil Europeo 5 Llaves Multipunto 60mm - Acero
ARKD5121BBNP	Cilindro Perfil Europeo Llave Mariposa 70mm - Niquelado

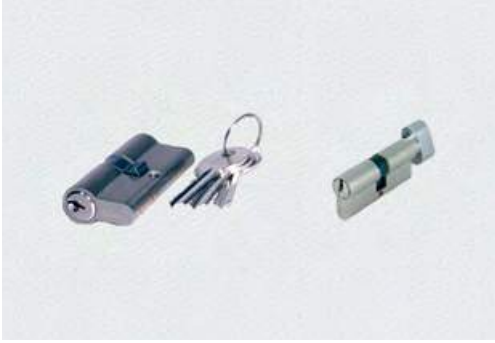

Cerradura Atlanta

CÓDIGO	DESCRIPCIÓN
HCSA1530LM/F9	Manija Atlanta con Cerradura (Llave - Mariposa) - Aluminio Inox
HCSA1530LL/F1	Manija Atlanta con Cerradura (Llave - Llave) - Aluminio Plata
HCSA1530LL/F9	Manija Atlanta con Cerradura (Llave - Llave) - Aluminio Inox

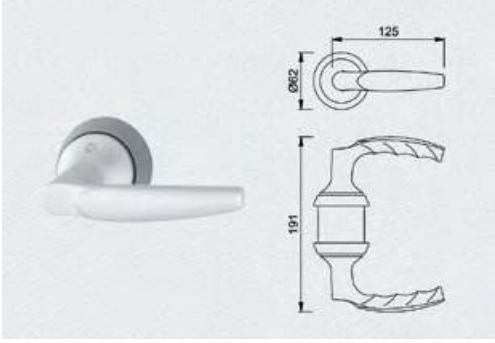

Cerradura Boon

CÓDIGO	DESCRIPCIÓN
HCSA197SLM/F1	Manija Bonn con Cerradura (Llave - Mariposa) - Aluminio Plata
HCSA197SLM/F9	Manija Bonn con Cerradura (Llave - Mariposa) - Aluminio Inox

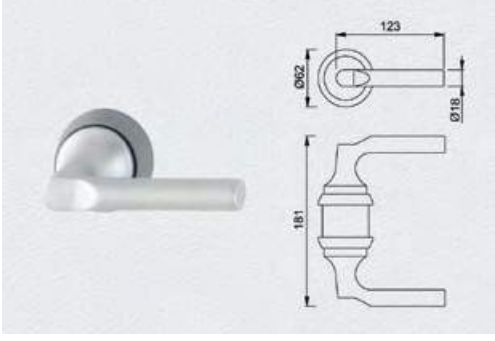

Cerradura London

CÓDIGO	DESCRIPCIÓN
HCSA113LL/F1	Manija London con Cerradura (Llave - Llave) - Aluminio Plata
HCSA113LL/F9	Manija London con Cerradura (Llave - Llave) - Aluminio Inox

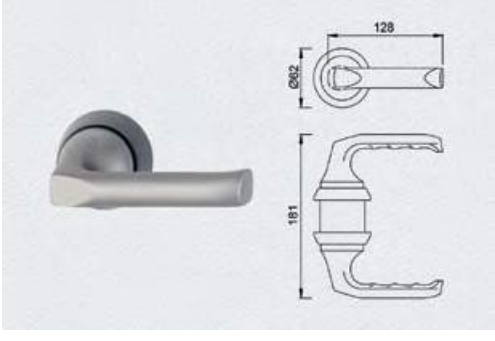

Recibidor Cerradura Hoppe

CÓDIGO	DESCRIPCIÓN
658213	Recibidor Hoppe para Puertas Interiores

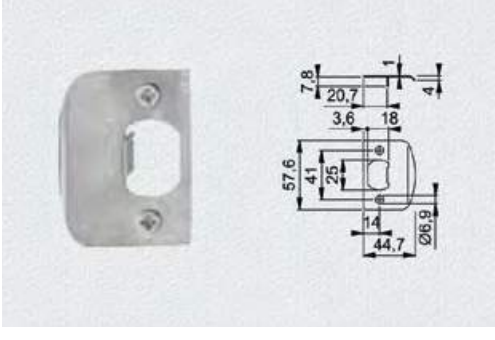

HÄFELE

Desde 1923

Alemania

Häfele es un especialista con experiencia en sistemas de herrajes y accesorios inteligentes, iluminación y sistemas electrónicos de control de acceso. La historia de la empresa se remonta al año 1923 en Alemania, donde todo comenzó y se desarrolló rápidamente, y a nivel mundial.

Hoy en día, clientes de más de 150 países de todo el mundo confían en la experiencia de Häfele. Más de 8.100 empleados y 38 filiales, junto con numerosos representantes en todo el mundo, hacen de Häfele el actor global en el que se ha convertido.

A pesar de su fuerte enfoque internacional y de su red mundial, Häfele siempre ha estado arraigada localmente, lo que se demuestra en su marcada presencia regional. Esto beneficia a nuestros clientes, sobre todo en forma de apoyo individual y personal.

Los altos estándares de calidad, la proximidad al cliente y los valores vividos son nuestra fórmula para conseguir clientes satisfechos y relaciones basadas en la confianza. Nuestra larga historia empresarial también revela cómo Häfele siempre ha evolucionado a medida que los tiempos cambian. "Pensar en el futuro" y la orientación al cliente han pasado a formar parte del ADN de Häfele y de lo que esperamos de nosotros mismos.

Loox 5 LED 2062

CÓDIGO	DESCRIPCIÓN
833.74.341	Loox 5 LED 2062, 12 V, Monocromo, 8mm 60 LEDs/m, 4,8 W/m, Blanco cálido 3000K.

Fuente de Alimentación Loox 5

CÓDIGO	DESCRIPCIÓN
833.72.932	Fuente de alimentación, Loox 5, 12V con función de conmutación para 1 interruptor, 100-120V, 12V, 20W.

Línea de Alimentación Tensión 250V

CÓDIGO	DESCRIPCIÓN
833.89.003	Línea de alimentación, Tensión: 250 V. Enchufe tensión de red: US 2 mt.

Línea de Alimentación Loox 5 · Tira LED

CÓDIGO	DESCRIPCIÓN
833.95.700	Línea de alimentación, Loox 5 para tira LED monocromática de 8 mm. 12 V, 5 A, 18 AWG, 2 mt.

Línea de Alimentación Loox Interruptores Modulares

CÓDIGO	DESCRIPCIÓN
833.89.142	Línea de alimentación, Loox para interruptores modulares con conector a presión. Longitud de cable: 2 mt.

Carcasa para Interruptor Loox

CÓDIGO	DESCRIPCIÓN
833.89.092	Carcasa para interruptor Loox, delgado Ejecución: para interruptor Ø 12 mm. Plata

Pulsador Plástico Loox

CÓDIGO	DESCRIPCIÓN
833.89.108	Interruptor a presión plástico - Negro

Cable de Extensión Loox 5 · 2 Polos

CÓDIGO	DESCRIPCIÓN
833.95.714	Cable de extensión Loox 5, 2 polos, monocromo 12V, 5A, 18 AWG. Longitud de cable: 2 mt.

Perfil de Instalación Loox 5

CÓDIGO	DESCRIPCIÓN
833.72.899	Perfil de instalación Loox 5, perfil 1101, para tiras LED, policarbonato. Ancho 8 mm Largo 3 mt - Negro
833.72.898	Perfil de instalación Loox 5, perfil 1101, para tiras LED, policarbonato. Ancho 8 mm Largo 3 mt - Blanco

Interruptor Sensor On · Off Loox 5

CÓDIGO	DESCRIPCIÓN
833.89.128	Interruptor Sensor On-Off Loox 5 13.5 mm x 46 mm

www.itakahardware.com

SYSKOR
Living Home Group

Desde 2007
España

Con sede en Vitoria-Gasteiz (España) y fundada en el año 2007, SYSKOR es marca líder en el diseño, fabricación y venta de herrajes y componentes para la industria del mueble y la cocina. Ponemos a su disposición la más completa gama de soluciones técnicas en sistemas de aluminio, herrajes de cocina y componentes funcionales dirigidas a la industria del mueble.

Diseño Syskor: Analizamos constantemente nuevas tendencias, diseñamos y desarrollamos soluciones técnicas y funcionales que permiten la fabricación de muebles bonitos, duraderos, prácticos y fiables.

Tecnología industrial: Tecnología punta de fabricación para herrajes eficientes y de máxima seguridad y fiabilidad. Como empresa responsable, producimos respetando las más estrictas normas medioambientales y sociales, cuidamos de las personas y del entorno, cuidamos de ti.

Calidad Premium: Buscamos la calidad óptima adecuada tanto a sus necesidades de distribución y venta como de montaje y eficiencia en la fabricación del mueble y su posterior uso.

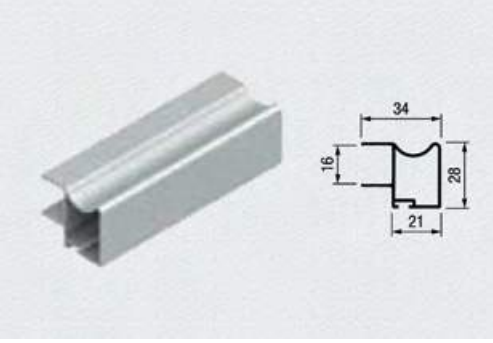

Perfil Manija S75 16mm

CÓDIGO	DESCRIPCIÓN
ITK150260A02	Manija Closet S75 16mm - 2.6mts Plata Mate

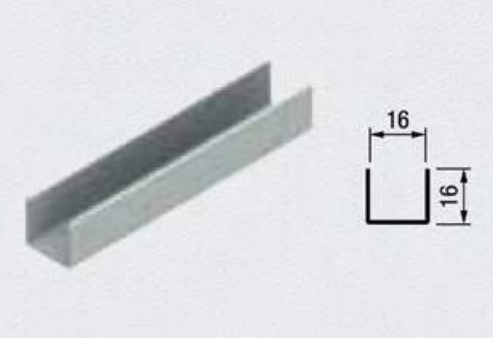

Marco en U S75 16mm

CÓDIGO	DESCRIPCIÓN
ITK121400A02	Marco U Closet S75 16mm - 4mts Plata Mate

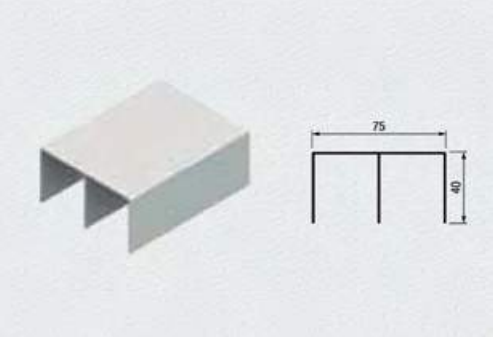

Guía Superior S75

CÓDIGO	DESCRIPCIÓN
ITK110600A02	Guía Superior Closet S75 75mm - 6mts Plata Mate

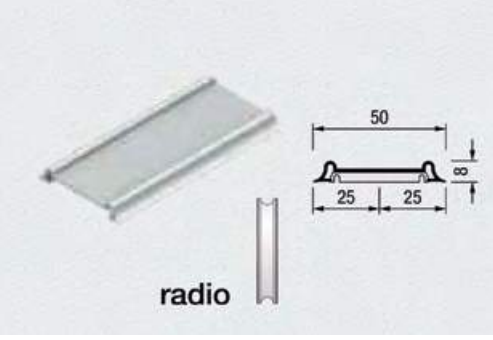

Guía Inferior S75

CÓDIGO	DESCRIPCIÓN
ITK113600A02	Guía Inferior Closet S75 - 6mts Plata Mate

Unión en H S75 16mm

CÓDIGO	DESCRIPCIÓN
ITK123400A02	Unión en H Closet S75 16mm - 4mts Plata Mate

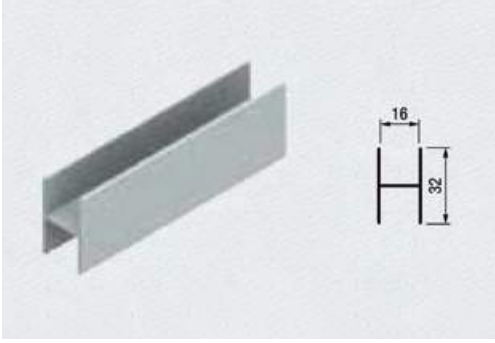

Carro Superior S75

CÓDIGO	DESCRIPCIÓN
ITK102RODS75	Carro Superior Closet S75 Acero

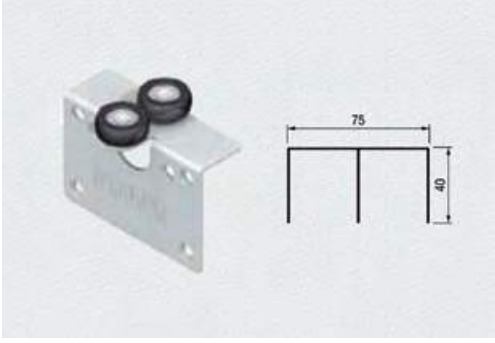

Carro Inferior S75

CÓDIGO	DESCRIPCIÓN
ITK101R60001	Carro Inferior Closet S75 45kg Acero

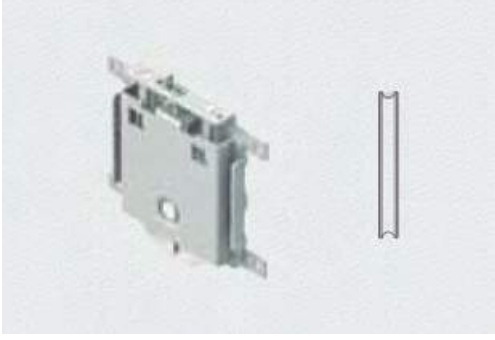

Freno Guía Superior S75

CÓDIGO	DESCRIPCIÓN
ITK804FRE001	Freno Guía Superior S75 Plástico Negro

Kit Sistema Cierre Suave S75

CÓDIGO	DESCRIPCIÓN
ITK104S75ES3	Kit Cierre Suave Closet S75 25-40kg

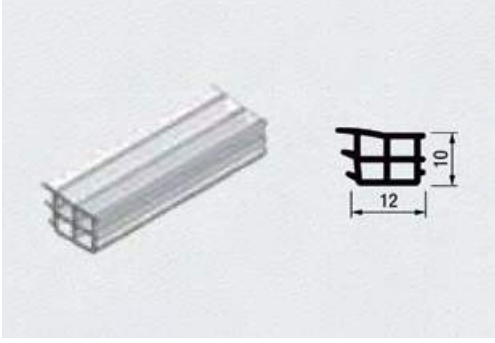

Empaque Reductor S75

CÓDIGO	DESCRIPCIÓN
ITK104GOTR16	Empaque Reductor S75 (16-4mm) m

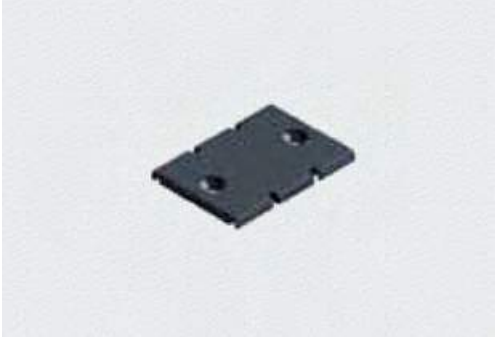

Anclaje Guía Inferior S75

CÓDIGO	DESCRIPCIÓN
ITK104ANC000	Anclaje Guía Inferior S75 Plástico Negro

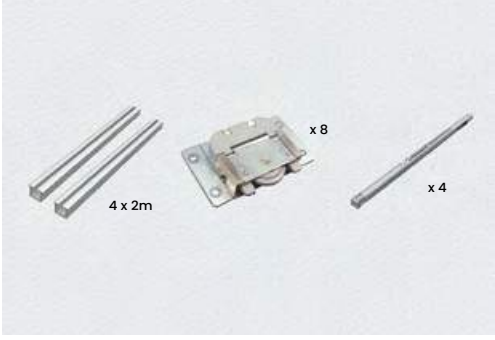

Sistema Terra W40

CÓDIGO	DESCRIPCIÓN
ITK100W4000	Kit Carros Closet 2 Puertas Terra W40 - 40kg
ITK300W40200	Kit Guías Closet 2 Puertas Terra W40 - 2mts

Tensor para Puerta

CÓDIGO	DESCRIPCIÓN
ITKV00000001	Kit Tensor para Puerta de Madera 2015mm

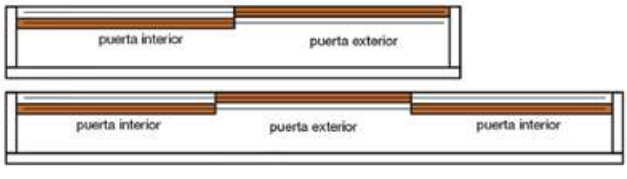

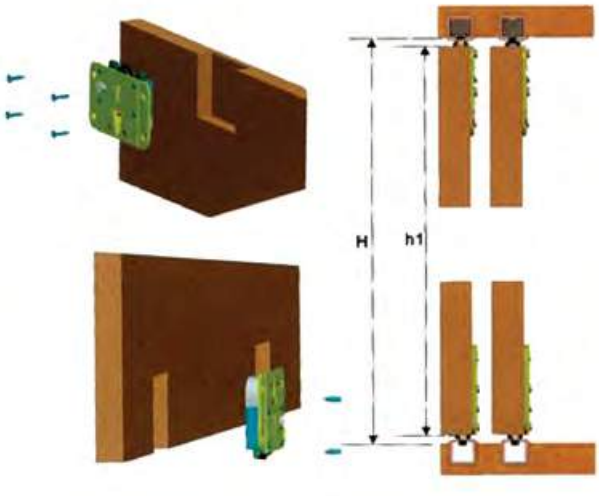

www.itakahardware.com

Kelly's
SINCE 1965

Desde 1965
Taiwan

Kelly Group fue fundado en 1965. Es una entidad comercial privada con sede en Taiwán. El negocio comenzó con el comercio de exportación de accesorios decorativos para el hogar bajo el nombre de Kelly International Corporation.

Hoy ha crecido hasta convertirse en un grupo multinacional que opera en 6 países, la cultura empresarial se caracterizó por la Integridad, la Innovación y la Eficiencia. Las industrias a las que sirve se encuentran en 2 negocios distintos: la Industria de muebles especializados y la Industria de productos químicos especializados. Tiene bases de producción de muebles tanto en China como en Taiwán.

Soporte Monitor Sencillo

CÓDIGO	DESCRIPCIÓN
ITKF1611	Soporte Monitor Sencillo 25kg Barra 40cm - Prensa
ITKF1610-2	Soporte Monitor Sencillo Doble Cara 25kg Barra 40cm - Grommet

Soporte Monitor Extensible

CÓDIGO	DESCRIPCIÓN
ITKF1608	Soporte Monitor Extensible Sencillo 25kg Barra 40cm - Prensa
ITKF1607	Soporte Monitor Extensible Sencillo 25kg Barra 40cm - Grommet

Soporte Monitor Extensible Doble

CÓDIGO	DESCRIPCIÓN
ITKF1613	Soporte Monitor Extensible Doble 25kg Barra 40cm - Prensa
ITKF1614	Soporte Monitor Extensible Doble 25kg Barra 40cm - Grommet

Soporte Monitor Flex Doble

CÓDIGO	DESCRIPCIÓN
ITKF1805	Soporte Monitor Flex Extensible Doble 25kg Barra 50cm - Prensa
ITKF1806	Soporte Monitor Flex Extensible Doble 25kg Barra 50cm - Grommet

Soporte Monitor Extensible Triple

CÓDIGO	DESCRIPCIÓN
ITKF1715	Soporte Monitor Extensible Triple 48kg Barra 40cm - Grommet

Soporte Monitor Extensible Cuádruple

CÓDIGO	DESCRIPCIÓN
ITKF1703	Soporte Monitor Extensible Cuádruple 48kg Barra 71cm - Prensa
ITKF1702	Soporte Monitor Extensible Cuádruple 48kg Barra 71cm - Grommet

Escritorio de Pie Móvil

CÓDIGO	DESCRIPCIÓN
KFD-GHA-013	Escritorio de pie móvil 600 x 520 x H760-1190

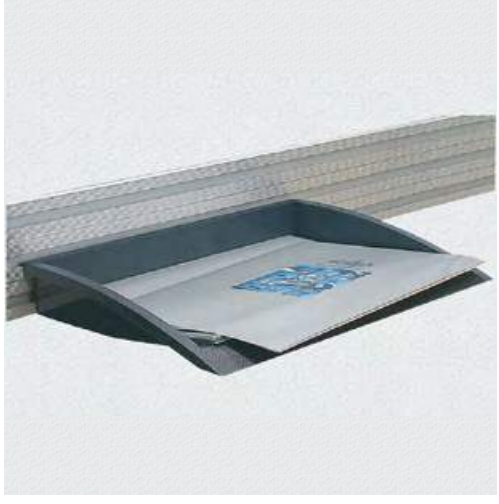

Bandeja de Documentos

CÓDIGO	DESCRIPCIÓN
ITKF2354A	Bandeja Organizadora Documentos W33.5cm - Transparente

Porta Teléfono

CÓDIGO	DESCRIPCIÓN
ITKF2370	Porta Teléfono Metálico W16.5cms - Gris

Barras Organizadoras

CÓDIGO	DESCRIPCIÓN
ITK6130	Barra Organizadora W880 x H250mm - Aluminio
ITK6141	Barra Organizadora W880 x H250mm - Acero Pintado

Organizadores

CÓDIGO	DESCRIPCIÓN
ITKF2390	Organizador Multiusos W17.5cm - Transparente
ITKF2355B	Organizador de CD's W13cm - Transparente
ITKF2355A	Organizador de Accesorios W12.5cm - Transparente

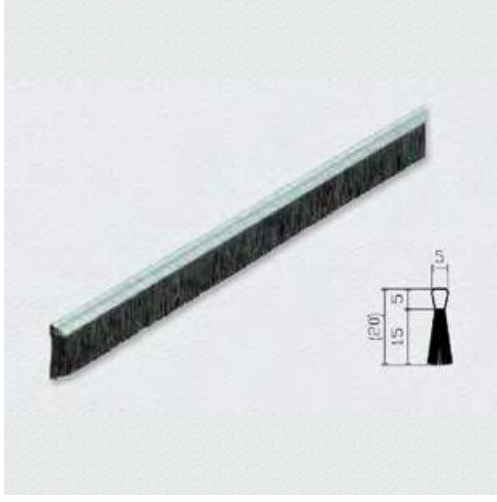

Empaque de Cepillo

CÓDIGO	DESCRIPCIÓN
STRIPB5H20	Empaque de Cepillo W5 x H15 x 2mt - Negro

www.itakahardware.com

King Slide®

Desde 1986

Taiwan

King Slide Works se fundó en 1986 como fabricante de herrajes para muebles. Sobre la base de nuestra base en la tecnología de estampado progresivo y tratamiento de superficies, diseñamos, fabricamos y vendemos rieles para servidores, CMA, correderas industriales, herrajes para muebles domésticos y otros productos mecánicos. A medida que continuamos innovando, nos hemos ganado una gran reputación y confianza entre las principales empresas de tecnología, así como entre las marcas de electrodomésticos y muebles para el hogar de alta gama.

En 1986 King Slide Works Co., Ltd. Se estableció en Kaohsiung, Taiwán. Nuestro hardware de alta calidad ganó una gran reputación entre la industria del mueble.

En el 2000 amplió a la industria de Kits de rieles para servidores de TI después de años de experiencia en el diseño de mecanismos y tecnologías de producción.

En el 2006 King Slide Technology se estableció en el parque científico de Kaohsiung y King Slide US se estableció en Houston.

En el 2010 introdujo 1A88, la primera corredera de apertura y cierre suave totalmente mecánica del mundo y al mismo tiempo se estableció en Shanghái para expandir la presencia de la marca.

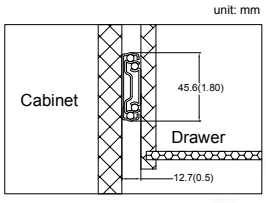

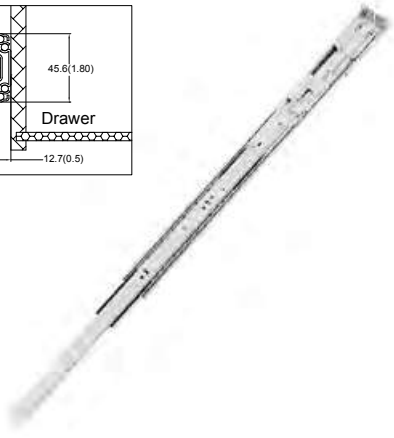

Riel Montaje Lateral Cierre Suave 75 Lb

CÓDIGO	DESCRIPCIÓN
KS3M52/30	Riel King Slide Extensión Total 30cm Cierre Suave 75 lbs c/tornillos
KS3M52/35	Riel King Slide Extensión Total 35cm Cierre Suave 75 lbs c/tornillos
KS3M52/40	Riel King Slide Extensión Total 40cm Cierre Suave 75 lbs c/tornillos
KS3M52/45	Riel King Slide Extensión Total 45cm Cierre Suave 75 lbs c/tornillos
KS3M52/50	Riel King Slide Extensión Total 50cm Cierre Suave 75 lbs c/tornillos
KS3M52/55	Riel King Slide Extensión Total 55cm Cierre Suave 75 lbs c/tornillos
KS3M52/60	Riel King Slide Extensión Total 60cm Cierre Suave 75 lbs c/tornillos

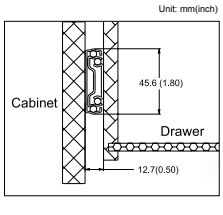

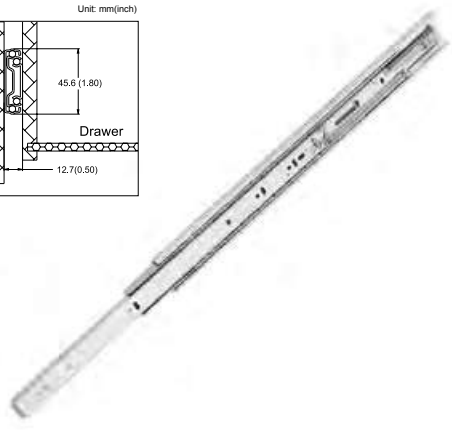

Riel Montaje Lateral Fácil Apertura 100 Lb

CÓDIGO	DESCRIPCIÓN
KS3M89/30	Riel King Slide Extensión Total 30cm Fácil Apertura 100lbs c/tornillos
KS3M89/35	Riel King Slide Extensión Total 35cm Fácil Apertura 100lbs c/tornillos
KS3M89/40	Riel King Slide Extensión Total 40cm Fácil Apertura 100lbs c/tornillos
KS3M89/45	Riel King Slide Extensión Total 45cm Fácil Apertura 100lbs c/tornillos
KS3M89/50	Riel King Slide Extensión Total 50cm Fácil Apertura 100lbs c/tornillos
KS3M89/55	Riel King Slide Extensión Total 55cm Fácil Apertura 100lbs c/tornillos
KS3M89/60	Riel King Slide Extensión Total 60cm Fácil Apertura 100lbs c/tornillos

Riel Montaje Inferior Cierre Suave 75 Lb

CÓDIGO	DESCRIPCIÓN
KS1A68/30	Riel King Slide Extensión Total 30cm Cierre Suave Montaje Inferior 75 lbs
KS1A68/35	Riel King Slide Extensión Total 35cm Cierre Suave Montaje Inferior 75 lbs
KS1A68/40	Riel King Slide Extensión Total 40cm Cierre Suave Montaje Inferior 75 lbs
KS1A68/45	Riel King Slide Extensión Total 45cm Cierre Suave Montaje Inferior 75 lbs
KS1A68/50	Riel King Slide Extensión Total 50cm Cierre Suave Montaje Inferior 75 lbs
KS1A68/55	Riel King Slide Extensión Total 55cm Cierre Suave Montaje Inferior 75 lbs

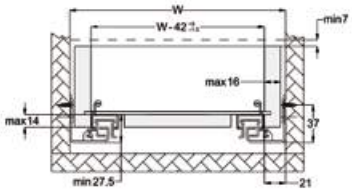

Riel Montaje Inferior Fácil Apertura 75 Lb

CÓDIGO	DESCRIPCIÓN
KS1A89/30	Riel King Slide Extensión Total 30cm Touch Open (Fácil Apertura) Montaje Inferior 75lbs
KS1A89/35	Riel King Slide Extensión Total 35cm Touch Open (Fácil Apertura) Montaje Inferior 75lbs
KS1A89/40	Riel King Slide Extensión Total 40cm Touch Open (Fácil Apertura) Montaje Inferior 75lbs
KS1A89/45	Riel King Slide Extensión Total 45cm Touch Open (Fácil Apertura) Montaje Inferior 75lbs
KS1A89/50	Riel King Slide Extensión Total 50cm Touch Open (Fácil Apertura) Montaje Inferior 75lbs

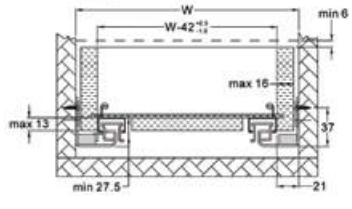

www.itakahardware.com

ARMSTRONG®

Desde 1982

Hong Kong

Con más de 40 años de experiencia en la fabricación de cerraduras, Bai Fu Co., Ltd. vende en más de 90 países de todo el mundo bajo su propia marca 'ARMSTRONG'. La fábrica produce más de 500.000 piezas de varios tipos de cerraduras para muebles y más de 300.000 piezas de construcción y accesorios para muebles cada mes.

El enfoque principal de ARMSTRONG es el desarrollo y la fabricación de cerraduras electrónicas y mecánicas. La gama electrónica incluye cerraduras electrónicas para armarios, cerraduras electrónicas, llaves maestras inteligentes, series de cerraduras Bluetooth, armarios de madera, vitrinas, cerraduras para puertas y candados con huella dactilar. La gama de cerraduras mecánicas incluye cerraduras de combinación, cerraduras para muebles y cerraduras para vitrinas. Otras categorías de productos incluyen materiales y herrajes para la decoración de tiendas, herrajes de vidrio, herrajes para vitrinas de vidrio, herrajes para exhibidores, sistemas de puertas corredizas, sistemas de escaleras y barandas, mamparas de ducha, herrajes de vidrio, visores de puertas y toboganes. También ofrecen sistemas de barrera protectora, como soportes de barrera protectora y escudos protectores colgantes, junto con otros materiales de fachadas de construcción.

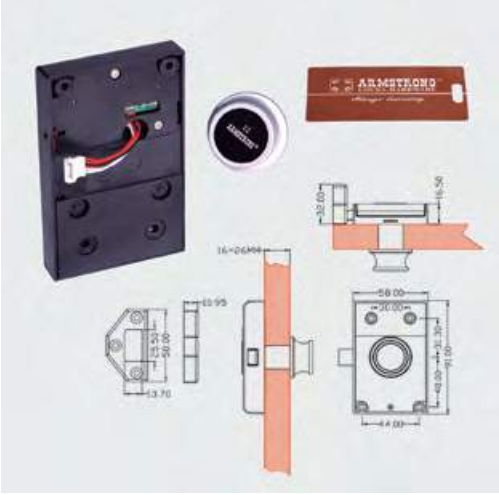

Cerradura de Tarjeta

CÓDIGO	DESCRIPCIÓN
MC507K	Cerradura Armstrong de Tarjeta

Cerradura Táctil

CÓDIGO	DESCRIPCIÓN
MC001W	Cerradura Armstrong Táctil

Cerradura con Clave 4 Dígitos

CÓDIGO	DESCRIPCIÓN
MK002/18R	Cerradura Armstrong con Clave 4 Dígitos (e. 9 - 18mm) Derecha
MK002/18L	Cerradura Armstrong con Clave 4 Dígitos (e. 9 - 18mm) Izquierda

Cerradura con Clave 3 Dígitos

CÓDIGO	DESCRIPCIÓN
BK102/25L	Cerradura Armstrong con Clave 3 Dígitos (18 - 25mm) Izquierda
BK102/25R	Cerradura Armstrong con Clave 3 Dígitos (18 - 25mm) Derecha

Cerradura con Clave 3 Dígitos Trampa

CÓDIGO	DESCRIPCIÓN
BK166/18R	Cerradura Armstrong con Clave 3 Dígitos (10 - 18mm) para Trampa Derecha
BK166/18L	Cerradura Armstrong con Clave 3 Dígitos (10 - 18mm) para Trampa Izquierda

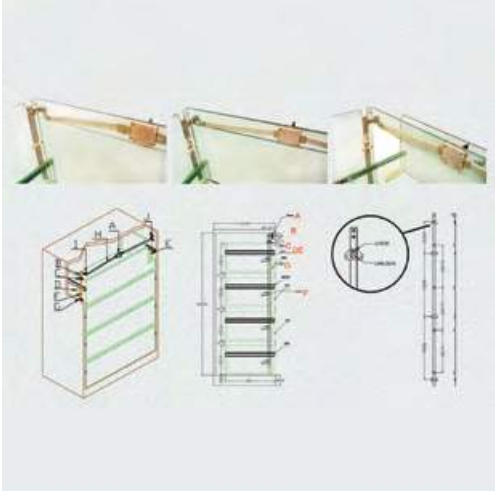

Cerradura Antivuelco

CÓDIGO	DESCRIPCIÓN
N8990	Cerradura Armstrong Central Antivuelco

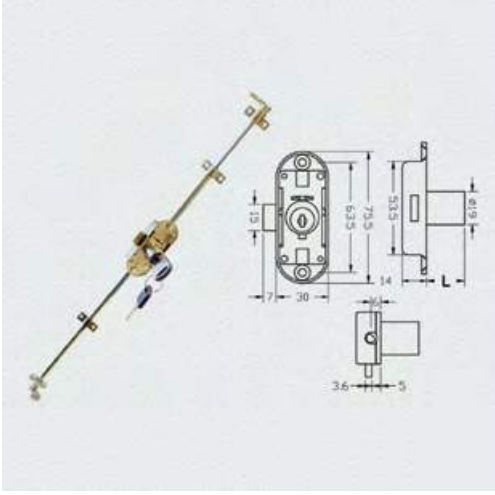

Cerradura Tres Puntos

CÓDIGO	DESCRIPCIÓN
701-22B	Cerradura Armstrong Barra Giratoria de 100cm (2) - Negra
701-22N	Cerradura Armstrong Barra Giratoria de 100cm (2) - Niquelada

Cerradura Barra Extensible

CÓDIGO	DESCRIPCIÓN
708-22N	Cerradura Armstrong Barra Extensible de 100cm (2) - Niquelada
708-22B	Cerradura Armstrong Barra Extensible de 100cm (2) - Negra

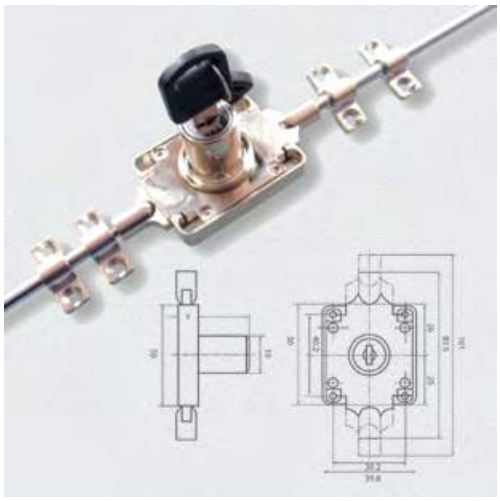

Cerradura Trampa para Mueble Metálico

CÓDIGO	DESCRIPCIÓN
202C	Cerradura Armstrong para Trampa Frontal Mueble Metálico - Niquelada
202B	Cerradura Armstrong para Trampa Frontal Mueble Metálico - Negra

Cerradura Trampa para Mueble en Madera

CÓDIGO	DESCRIPCIÓN
B666	Cerradura Armstrong para Trampa Frontal 16.5mm Llave Plegable - Negra
N666	Cerradura Armstrong para Trampa Frontal 16.5mm Llave Plegable - Niquelada

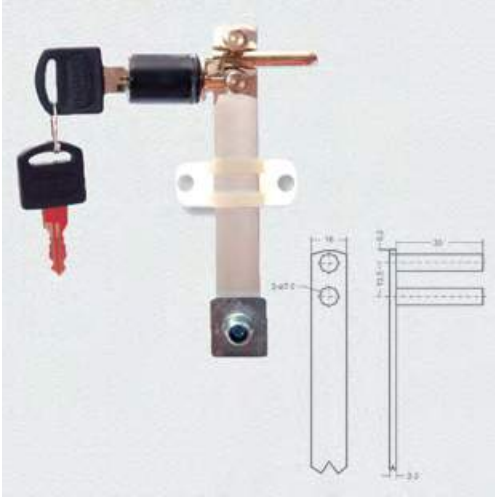

Trampa Barra en S

CÓDIGO	DESCRIPCIÓN
S60/N38	Cerradura Armstrong Barra en S 60cm Pin 8 - Niquelada
S60/B38	Cerradura Armstrong Barra en S 60cm Pin 8 - Negra
S60/N310	Cerradura Armstrong Barra en S 60cm Pin 10 - Niquelada
S60/B310	Cerradura Armstrong Barra en S 60cm Pin 10 - Negra
S60/N312	Cerradura Armstrong Barra en S 60cm Pin 12 - Niquelada
S60/B312	Cerradura Armstrong Barra en S 60cm Pin 12 - Negra
S120/N4	Cerradura Armstrong Barra en S 120cm Pin 17 - Niquelada
S120/B4	Cerradura Armstrong Barra en S 120cm Pin 17 - Negra

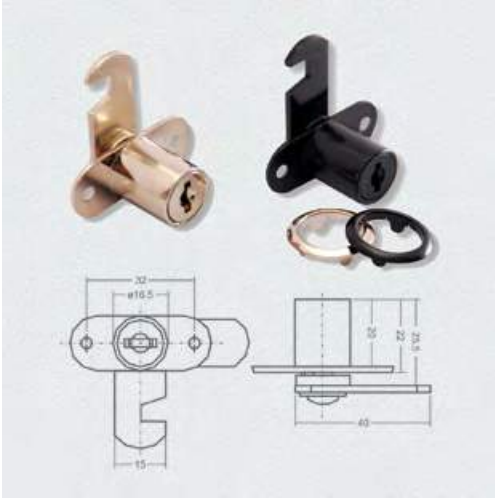

Cerradura de Enganche

CÓDIGO	DESCRIPCIÓN
505 - 11N	Cerradura Armstrong de Enganche Niquelada
505 - 11B	Cerradura Armstrong de Enganche Negra

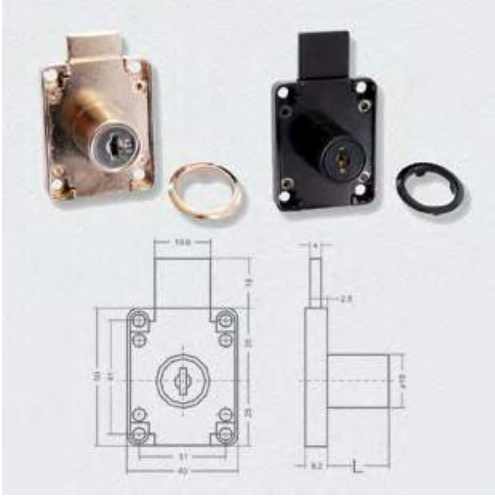

Cerradura Doble Seguro

CÓDIGO	DESCRIPCIÓN
508 - 22N	Cerradura Armstrong para Cajón Doble Seguro - Niquelada
508 - 22B	Cerradura Armstrong para Cajón Doble Seguro - Negra

Cerradura de Push

CÓDIGO	DESCRIPCIÓN
506-12N	Cerradura Armstrong de Push Día 19mm - Niquelada
506-12B	Cerradura Armstrong de Push Día 19mm - Negra

Cerradura Doble

CÓDIGO	DESCRIPCIÓN
C417-V5	Cerradura Armstrong para Puerta de Vidrio 5mm - Doble

Bisagra Puerta de Vidrio

CÓDIGO	DESCRIPCIÓN
C3010-01/5	Bisagra Armstrong para Puerta de Vidrio 5mm

www.itakahardware.com

DTC

Global Quality Benchmark

Desde 1991 China

DTC se fundó en 1991 y se ha comprometido a satisfacer las demandas de una vida hogareña moderna de alta calidad durante 29 años. "DTC" significa "Dongtai China", que es una marca innovadora de hardware para el hogar del Grupo Dongtai.

Desde la adquisición de materias primas hasta la inspección de envíos, DTC controla estrictamente todo el proceso de calidad. En la actualidad, los productos DTC han podido cumplir con los requisitos de rendimiento internacionales, como los estándares estadounidenses ANSI / BHMA y EN europeos, y han ganado el favor de muchas marcas de muebles para el hogar en todo el mundo. Las tres letras DTC representan no solo una marca comercial, sino también una garantía de calidad y credibilidad.

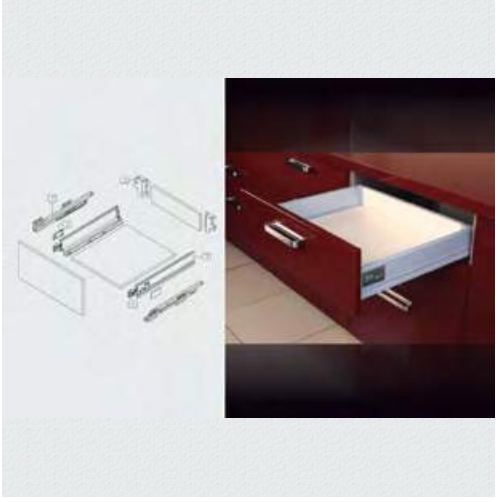

Lateral Cajón DTC Alto 83mm

CÓDIGO	DESCRIPCIÓN
ITKB01A/40	Lateral para Cajón Kit D400 x H83mm Gris
ITKB01A/40B	Lateral para Cajón Kit D400 x H83mm Blanco
ITKB01A/45	Lateral para Cajón Kit D450 x H83mm Gris
ITKB01A/45B	Lateral para Cajón Kit D450 x H83mm Blanco
ITKB01A/50	Lateral para Cajón Kit D500 x H83mm Gris
ITKB01A/50B	Lateral para Cajón Kit D500 x H83mm Blanco

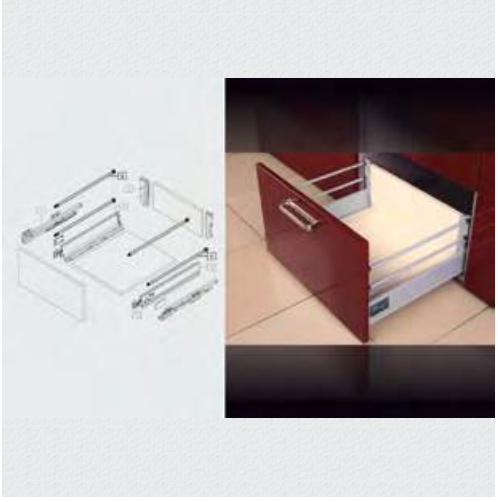

Lateral Cajón DTC Alto 224mm

CÓDIGO	DESCRIPCIÓN
ITKB01D/40	Lateral para Cajón Kit D400 x H224mm Gris
ITKB01D/40B	Lateral para Cajón Kit D400 x H224mm Blanco
ITKB01D/45	Lateral para Cajón Kit D450 x H224mm Gris
ITKB01D/45B	Lateral para Cajón Kit D450 x H224mm Blanco
ITKB01D/50	Lateral para Cajón Kit D500 x H224mm Gris
ITKB01D/50B	Lateral para Cajón Kit D500 x H224mm Blanco

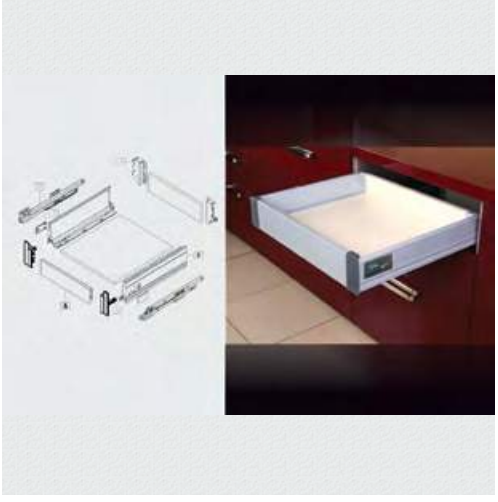

Lateral Cajón DTC Interno Alto 83mm

CÓDIGO	DESCRIPCIÓN
ITKB01Q/50	Lateral para Cajón Kit Interno D500 x H83mm Gris
ITKB01Q/50B	Lateral para Cajón Kit Interno D500 x H83mm Blanco
ITKM01021/G	Frontal Metálico W1100 x H110mm Gris
ITKM01021/B	Frontal Metálico W1100 x H110mm Blanco

Lateral Cajón DTC Interno Alto 224mm

CÓDIGO	DESCRIPCIÓN
ITKB01T/50	Lateral para Cajón Kit Interno D500 x H224mm Gris
ITKB01T/50B	Lateral para Cajón Kit Interno D500 x H224mm Blanco
ITKM01021/G	Frontal Metálico W1100 x H110mm Gris
ITKM01021/B	Frontal Metálico W1100 x H110mm Blanco
ITKM0143/G	Manija para Frontal Metálico Gris
ITKM0143/B	Manija para Frontal Metálico Blanca

Lateral Cajón Esquinero DTC Alto 83mm

CÓDIGO	DESCRIPCIÓN
ITKB01N/55	Lateral para Cajón Esquinero Kit D550 x H83mm Gris
ITKB01N/55B	Lateral para Cajón Esquinero Kit D550 x H83mm Blanco

Lateral Cajón Esquinero DTC Alto 224mm

CÓDIGO	DESCRIPCIÓN
ITKB01P/55	Lateral para Cajón Esquinero Kit D550 x H224mm Gris
ITKB01P/55B	Lateral para Cajón Esquinero Kit D550 x H224mm Blanco

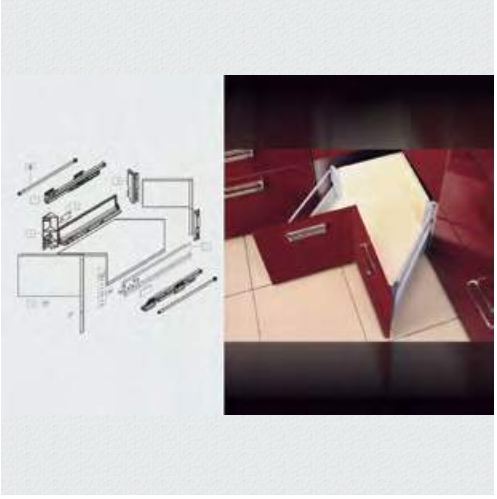

www.itakahardware.com

itaka
HARDWARE S.A.S.

Desde 2007

Colombia

Herrajes de procedencia Asiática con altos estándares de control de calidad especializados en soluciones de almacenamiento y organización para el hogar y la industria.

Cuenta con material idóneo para cada uso que prolonga la vida del producto, aumentando su resistencia en diferentes entornos y asegurando el comportamiento mecánico de cada pieza. Lleva a cabo procesos completos de líneas automatizadas y estrictos controles de fabricación para garantizar su total aprobación en producción y así finalmente brindar un producto de excelente calidad, durabilidad, acabado, resistencia y diseño.

Accesorios Organizadores

CÓDIGO	DESCRIPCIÓN
ITK213A	Tubo Organizador D16 x L600mm
ITK213B	Tubo Organizador D16 x L1000mm
ITK212K-1	Soporte para Tubo Organizador W20 x H50mm
ITKJ212K-1	Tapones para Tubo Organizador
ITKJ211B	Gancho para Tubo Organizador en S D6 x W59 x H65mm

Porta Papel Tres Niveles

CÓDIGO	DESCRIPCIÓN
ITK207H	Porta Papel 3 Niveles con Cuchilla L330 x W155 x H370mm

Condimentero Porta Scott

CÓDIGO	DESCRIPCIÓN
ITK220	Condimentero Porta Scott Sencillo L400 x W215 x H320mm

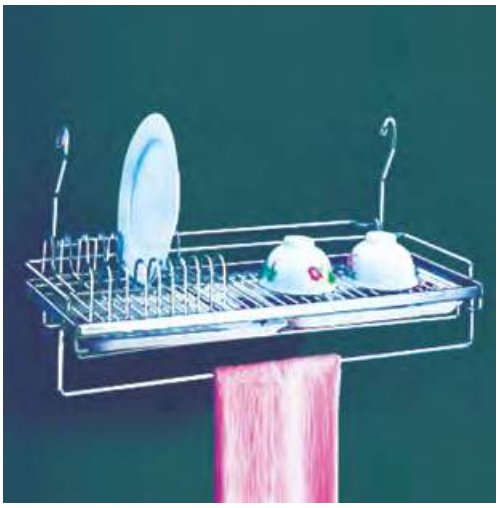

Platillero Escurridor Colgante

CÓDIGO	DESCRIPCIÓN
ITKJ228	Platillero Escurridor Colgante D263 x W637 x H320mm

Canastilla Cuatro Lados

CÓDIGO	DESCRIPCIÓN
ITK007G	Canastilla 4 Lados D425 x W365 x H140 - 40cm
ITK007C	Canastilla 4 Lados D425 x W417 x H140 - 45cm
ITK007D	Canastilla 4 Lados D425 x W467 x H140 - 50cm
ITK007E	Canastilla 4 Lados D425 x W567 x H140 - 60cm
ITK007P	Canastilla 4 Lados D425 x W665 x H140 - 70cm
ITK007B	Canastilla 4 Lados D425 x W725 x H140 - 75cm
ITK007A	Canastilla 4 Lados D425 x W765 x H140 - 80cm
ITK007H	Canastilla 4 Lados D425 x W865 x H140 - 90cm

Canastilla Tres Lados Poceta

CÓDIGO	DESCRIPCIÓN
ITK008F-2	Canastilla 3 Lados Poceta D450 x W(757-769) x H150mm - 80cm
ITK008G-2	Canastilla 3 Lados Poceta D450 x W(857-869) x H150mm - 90cm

Canastilla Locero Módulo Inferior

CÓDIGO	DESCRIPCIÓN
ITK007V	Canastilla Locero Módulo Inferior D425 x W564 x H195mm - 60cm
ITK007U	Canastilla Locero Módulo Inferior D425 x W664 x H195mm - 70cm
ITK007Q	Canastilla Locero Módulo Inferior D425 x W764 x H195mm - 80cm
ITK007T	Canastilla Locero Módulo Inferior D425 x W865 x H176mm - 90cm

Esquinero 80 a 90cm

CÓDIGO	DESCRIPCIÓN
ITK017EL	Esquinero Izquierdo D470 x W675 x H515 80 a 90cm
ITK017ER	Esquinero Derecho D470 x W675 x H515 80 a 90cm

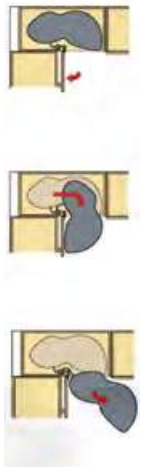

Esquinero Dos Bases 90 a 100cm

CÓDIGO	DESCRIPCIÓN
ITK017FL	Esquinero Izquierdo 2 Bases D495 x W865 x H600 - 750 90 a 100cm
ITK017FR	Esquinero Derecho 2 Bases D495 x W865 x H600 - 750 90 a 100cm

Carro Lateral Dos Niveles 20 a 25cm

CÓDIGO	DESCRIPCIÓN
ITK009	Carro Lateral 2 Niveles D415 x W145 x H460 - 20cm
ITK009G	Carro Lateral 2 Niveles D485 x W220 x H566 - 25cm

Carro Lateral Tres Niveles 20 a 30cm

CÓDIGO	DESCRIPCIÓN
ITKK009F	Carro Lateral 3 Niveles D485 x W140 x H566 - 20cm
ITKK009G	Carro Lateral 3 Niveles D485 x W220 x H566 - 25cm
ITK029F	Carro Lateral 3 Niveles D485 x W25 x H566 - 30cm

Botellero Dos Niveles

CÓDIGO	DESCRIPCIÓN
ITK023	Botellero 2 Niveles D440 x W100 x H525 - 15cm
ITK023E	Botellero 2 Niveles D450 x W175 x H475 - 25cm

Rack Organizador Extraíble

CÓDIGO	DESCRIPCIÓN
ITK1018D	Rack Organizador Extraíble Mueble Superior con Vajillero D280 x W560 x H650 - 60cm
ITK1018-700	Rack Organizador Extraíble Mueble Superior con Vajillero D280 x W660 x H650 - 70cm
ITK1018-800	Rack Organizador Extraíble Mueble Superior con Vajillero D280 x W760 x H650 - 80cm
ITK1018-90	Rack Organizador Extraíble Mueble Superior con Vajillero D280 x W860 x H650 - 90cm

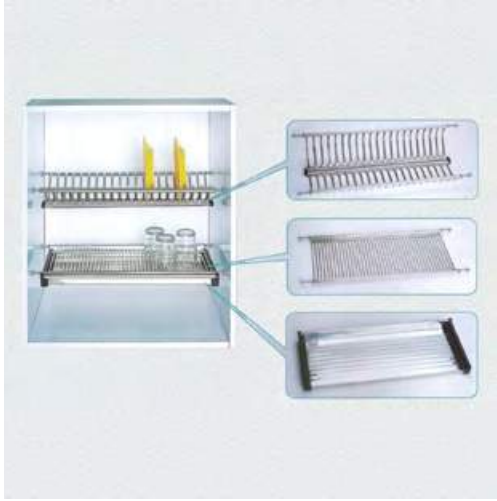

Vajillero Rejilla Superior

CÓDIGO	DESCRIPCIÓN
ITK304	Vajillero y Rejilla Superior D280 x W565 x H65 - 60cm
ITK304A	Vajillero y Rejilla Superior D280 x W665 x H65 - 70cm
ITK304B	Vajillero y Rejilla Superior D280 x W765 x H65 - 80cm
ITK304C	Vajillero y Rejilla Superior D280 x W865 x H65 - 90cm
ITK304D	Vajillero y Rejilla Superior D280 x W965 x H65 - 100cm

Torno Giratorio 270º

CÓDIGO	DESCRIPCIÓN
ITK006E	Torno Giratorio 270 Grados D675 x H480 - 800 - 75cm

Rack Botellas de Vino Un Nivel

CÓDIGO	DESCRIPCIÓN
ITKJ231B	Rack para Botellas de Vino L380 x W275 x H115mm

Basurera Sencilla 8 Lt

CÓDIGO	DESCRIPCIÓN
ITK001-8L	Basurera Plástica 8 litros D265 x H320mm - Blanca

Basurera Frontal 20 Lt x 2

CÓDIGO	DESCRIPCIÓN
ITK027A-1	Basurera Doble Extraíble Cierre Lento D490 x W350 x H412 - Gris

Despensa Extraíble Frontal

CÓDIGO	DESCRIPCIÓN
ITK012G	Despensa Extraíble Frontal D450 x W240x H1400 - 1700 - 30cm

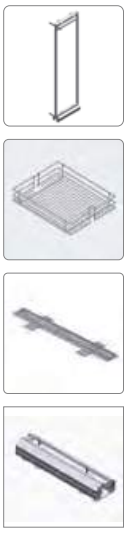

Despensa Extraíble Frontal Balineras

CÓDIGO	DESCRIPCIÓN
ITK012D	Despensa Extraíble Frontal D500 x W350x H1700 - 2000mm Balineras - 40cm

Despensa Extraíble Frontal Módulo Inferior

CÓDIGO	DESCRIPCIÓN
ITK011B	Despensa Extraíble Frontal Módulo Inferior D440 x W240 x H630 - 750mm - 30cm
ITK011	Despensa Extraíble Frontal Módulo Inferior D440 x W350 x H630 - 750mm - 40cm

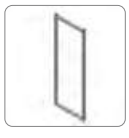

Despensa Dos Cuerpos

CÓDIGO	DESCRIPCIÓN
ITK022E	Despensa 2 Cuerpos D500 x W385 x H1250 - 1550 - 45cm
ITKK022F	Despensa 2 Cuerpos D500 x W385 x H1850 - 2150 - 45cm

Despensa Dos Cuerpos

CÓDIGO	DESCRIPCIÓN
ITK022B	Despensa 2 Cuerpos D500 x W385 x H1650 - 1950 - 45cm

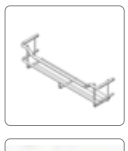

Despensa Seis Cuerpos

CÓDIGO	DESCRIPCIÓN
ITK022M	Despensa 6 Cuerpos D500 x W860 x H1850 - 2200 - 90cm

Rack Multiusos Ajustable

CÓDIGO	DESCRIPCIÓN
ITKY116A	Rack Multiusos Ajustable 2 Niveles L280 x W150 x H320mm - Acero Inoxidable

Toallero Colgante

CÓDIGO	DESCRIPCIÓN
ITKYJ101	Toallero Colgante de Baño L150 x W95 x H165mm

Jabonera Acero Inoxidable

CÓDIGO	DESCRIPCIÓN
ITKYS06	Jabonera Acero Inoxidable L160 x W110 x H60mm

Barra de Apoyo Acero Inoxidable

CÓDIGO	DESCRIPCIÓN
ITKYS20B	Barra de Apoyo Acero Inoxidable D25 x L450 x H65mm

Perchero Acero Inoxidable

CÓDIGO	DESCRIPCIÓN
ITKYS07	Perchero 6 Espacios Acero Inoxidable L370 x W45 x H40mm

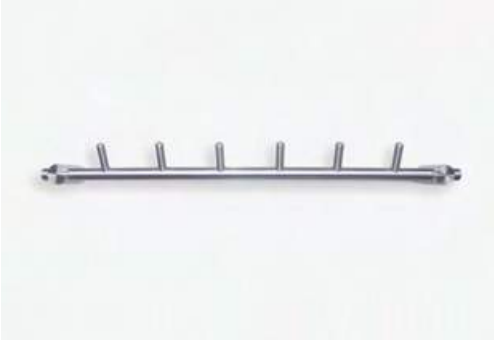

Tubo Closet Cromado

CÓDIGO	DESCRIPCIÓN
TC30X15/3	Tubo Closet H30 x W15 x 3mt Cromado

Soporte Lateral Tubo Closet

CÓDIGO	DESCRIPCIÓN
SL02/Z	Soporte Lateral Tubo Closet 15.2 x 44 Zamac

Brazo Ropero Elevable

CÓDIGO	DESCRIPCIÓN
ITKZ6083	Brazo Ropero Elevable W60 - 83cms
ITKZ83115	Brazo Ropero Elevable W83 - 115cms

Pantalonero Lateral

CÓDIGO	DESCRIPCIÓN
ITKZ604D	Pantalonero Lateral Deslizante L470 x W340 x H120mm

Pantalonero Corbatero Lateral

CÓDIGO	DESCRIPCIÓN
ITKZ603	Pantalonero Corbatero Lateral Deslizante L460 x W220 x H90mm

Pantalonero Toallero Lateral

CÓDIGO	DESCRIPCIÓN
ITKZ601	Pantalonero Toallero Lateral Deslizante L460 x W220 x H90mm

Pantalonero Organizador

CÓDIGO	DESCRIPCIÓN
ITKZ007	Pantalonero Organizador Deslizante D475 x W764 x H155mm

Pantalonero

CÓDIGO	DESCRIPCIÓN
ITKZ005	Pantalonero Deslizante D475 x W764 x H82mm
ITKZ005-90	Pantalonero Deslizante D475 x W864 x H82mm

Corbatero Lateral

CÓDIGO	DESCRIPCIÓN
ITKZ021	Corbatero Lateral Deslizante Plástico D450 x W50 x H75mm

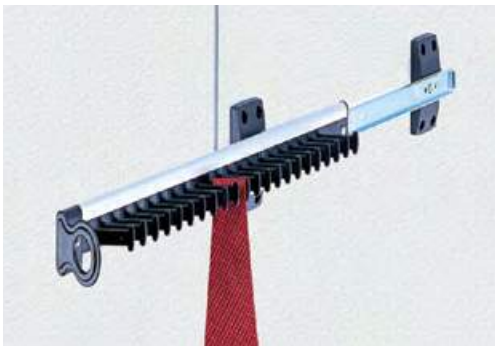

Canastilla Ropero

CÓDIGO	DESCRIPCIÓN
ITKZ006	Canastilla Ropero D475 x W764 x H155mm

Soporte Sencillo Multiusos

CÓDIGO	DESCRIPCIÓN
ITKZ014	Soporte Sencillo Multiusos D430 x W80 x H80mm

Soporte Extraíble Camisero

CÓDIGO	DESCRIPCIÓN
ITKHZ009	Soporte Extraíble Camisero D305 x W40 x H50mm

Herraje Mesa de Plancha

CÓDIGO	DESCRIPCIÓN
ITKZ040	Herraje Mesa de Plancha Extraíble D420 x W280 x H130mm

Zapatero Frontal

CÓDIGO	DESCRIPCIÓN
ITKZ004A	Zapatero Frontal Deslizante D475 x W564 x H152mm
ITKZ004	Zapatero Frontal Deslizante D475 x W764 x H152mm
ITKZ004-90	Zapatero Frontal Deslizante D475 x W864 x H152mm

Zapatero Lateral Dos Niveles

CÓDIGO	DESCRIPCIÓN
ITKZ022	Zapatero Lateral 2 Niveles Deslizante D485 x W295 x H500mm

Perfil Manija Curvo

CÓDIGO	DESCRIPCIÓN
PM2220D	Perfil Manija Curvo Delgado 19.5 x 43mm x 3mt

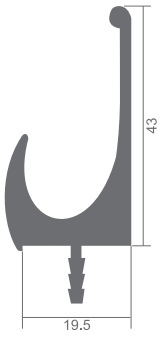

Perfil Manija Recto

CÓDIGO	DESCRIPCIÓN
PM2519D	Perfil Manija Recto Delgado 19.5 x 35mm x 3mt

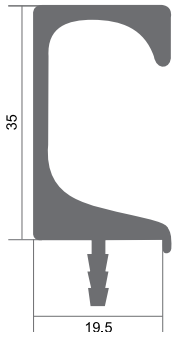

Perfil Manija Recto Recubrimiento Color

CÓDIGO	DESCRIPCIÓN
PM3823	Perfil Manija Recto 19.5 x 35mm Para uso con recubrimiento en color x 3mt

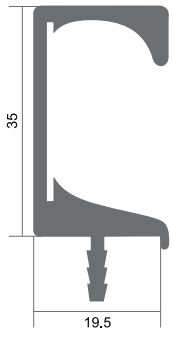

Perfil Manija Recto Doble Pestaña

CÓDIGO	DESCRIPCIÓN
PM3824	Perfil Manija Recto 19.5 x 35mm Doble Pestaña x 3mt
PM3824B	Perfil Manija Recto 15 x 35mm Doble Pestaña x 3mt

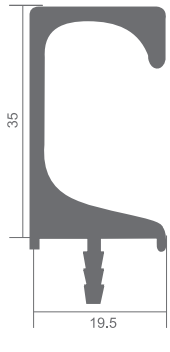

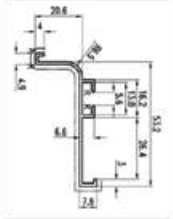

Perfil Manija Invisible J

CÓDIGO	DESCRIPCIÓN
ITKB-1269A	Perfil Manija Invisible J x 3mts - Aluminio
ITKB-1269B	Perfil Manija Invisible J x 3mts - Blanco
ITKB-1269N	Perfil Manija Invisible J x 3mts - Negro
ITKT-1269A	Tapa Perfil J - Set x 2 - Aluminio
ITKT-1269B	Tapa Perfil J - Set x 2 - Blanco
ITKT-1269N	Tapa Perfil J - Set x 2 - Negro
ITKB-ESC02	Escuadra para Manija C y J

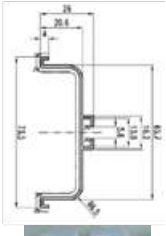

Perfil Manija Invisible C

CÓDIGO	DESCRIPCIÓN
ITKB-1268A	Perfil Manija Invisible C x 3mts - Aluminio
ITKB-1268B	Perfil Manija Invisible C x 3 mts - Blanco
ITKB-1268N	Perfil Manija Invisible C x 3 mts - Negro
ITKT-1268A	Tapa Perfil C - Set x 2 - Aluminio
ITKT-1268B	Tapa Perfil C - Set x 2 - Blanco
ITKT-1268N	Tapa Perfil C - Set x 2 - Negro
ITKB-ESC02	Escuadra para Manija C y J

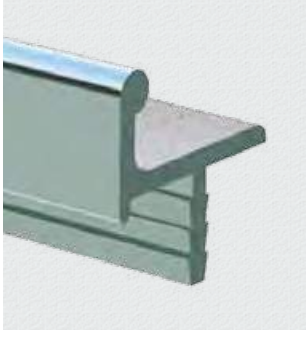

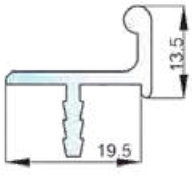

Perfil Manija Aluminio C y J

CÓDIGO	DESCRIPCIÓN
ITKB-2978	Perfil Manija Aluminio C y J 19.5 x 13.5mm x 3 mt

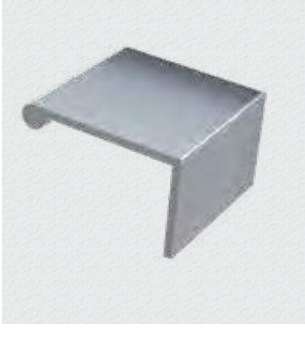

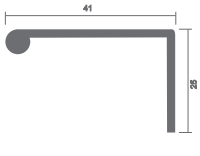

Perfil Manija Marco de Puerta

CÓDIGO	DESCRIPCIÓN
ITKB-1789	Perfil Manija para Marco de Puerta 41 x 25mm x 3mt

Perfil Manija Horizontal

CÓDIGO	DESCRIPCIÓN
PM3962/16A	Perfil Manija Horizontal 16mm x 3mts - Aluminio
PM3962/16B	Perfil Manija Horizontal 16mm x 3mts - Brush Nickel
PM3962/19A	Perfil Manija Horizontal 19mm x 3mts - Aluminio
PM3962/19B	Perfil Manija Horizontal 19mm x 3mts - Brush Nickel

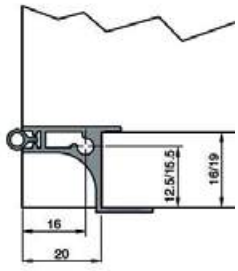

Perfil Zócalo Liso

CÓDIGO	DESCRIPCIÓN
PZ1019	Perfil Zócalo Liso 96mm x 3mt
PZ1022	Perfil Zócalo Liso 146mm x 3mt

Accesorios Zócalo 96mm

CÓDIGO	DESCRIPCIÓN
UE1025	Unión Esquina Zócalo Plegable
UE1025-90	Unión Esquina Zócalo 90 grados
EZS3	Empaque Inferior para Zócalo x 3mt
PPRL-01	Patas Plásticas Negras 100-120mm
A1018SS	Abrazadera Plástica Pata Zócalo

Accesorios Zócalo 146mm

CÓDIGO	DESCRIPCIÓN
UE1025/15	Unión Esquina Zócalo Plegable
UE1025-90/15	Unión Esquina Zócalo 90 grados
EZS3	Empaque Inferior para Zócalo x 3mt
PPRL-01/15	Patas Plásticas Negras 120-150mm
A1018SS/15P	Abrazadera Plástica Pata Zócalo

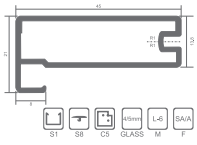

Perfil Puerta Anti-Dush

CÓDIGO	DESCRIPCIÓN
PP8093	Perfil Puerta 8 x 45mm Anti-Dush x 3mt
EPS1	Empaque Perfil S1 x 1.5mt
EPS8	Empaque Perfil S8 x 3mt
EPC5	Escuadra C5 x 4 Piezas

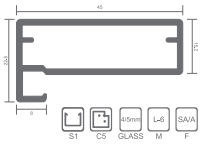

Perfil Puerta 8mm

CÓDIGO	DESCRIPCIÓN
PP2093	Perfil Puerta 8 x 45mm x 3mt
EPS1	Empaque Perfil S1 x 1.5mt
EPC5	Escuadra C5 x 4 Piezas

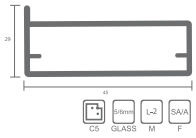

Perfil Puerta Sin Pestaña

CÓDIGO	DESCRIPCIÓN
XGJB-1793	Perfil Puerta sin Pestaña 45mm x 3mt
EPC5	Escuadra C5 x 4 Piezas

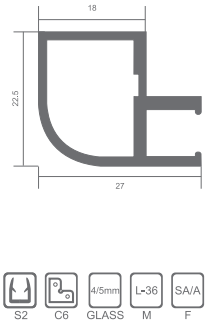

Perfil Puerta 27mm

CÓDIGO	DESCRIPCIÓN
PP2089	Perfil Puerta 27 x 18mm x 3mt
EPS2	Empaque Perfil S2 x 1.5mt
EPC6	Escuadra Perfil C6 x 4 Piezas

Perfil Puerta 28mm

CÓDIGO	DESCRIPCIÓN
PP2935-C	Perfil Puerta 5 x 28mm x 3mt
EPS1	Empaque Perfil S1 x 1.5mt
EPC7	Escuadra C7 x 4 Piezas
CPS9	Cubierta Plástica Perfil Aluminio PP2935-C x 3mt
BP1209	Bisagra Parche Perfil Aluminio PP2935-C

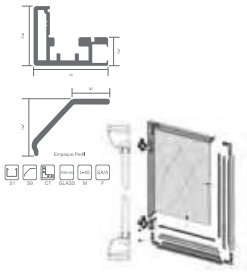

Perfil Puerta 45mm

CÓDIGO	DESCRIPCIÓN
PP2098A-45	Perfil Puerta 45 x 45mm x 3mt
EPS5	Empaque Perfil S5 x1.5mt
EPC5	Escuadra C5 x 4 Piezas

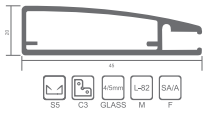

Perfil Puerta Anti-Dush con Manija Recta

CÓDIGO	DESCRIPCIÓN
PP2916	Perfil Puerta 22 x 45mm Anti- Dush x 3mt
PP2915	Perfil Puerta con Manija Recta 22 x 79mm x 3mt
EPS8-1	Empaque Anti-Dush x 3mt
EPC5	Escuadra C5 x 4 piezas

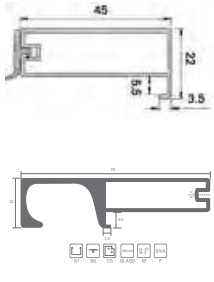

Perfil Canto en T

CÓDIGO	DESCRIPCIÓN
PC3804	Perfil Canto en T para 15mm x 3mt
PC3805	Perfil Canto en T para 19mm x 3 mt
PC3821	Perfil Canto en T para 21mm x 3mt

Accesorios Marco para Puerta

C5

C6

C7

ESCUADRA C Y J

BP1209

S1

S2

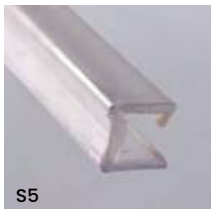
S5

S8

S8-1

S9

Puerta Enrollable en Vidrio

CÓDIGO	DESCRIPCIÓN
PE60X120VB	Puerta Enrollable en Vidrio 600 x 1200mm (15mm) - Blanca
PE60X120VN	Puerta Enrollable en Vidrio 600 x 1200mm (15mm) - Negra

Puerta Enrollable en Perfil de Aluminio

CÓDIGO	DESCRIPCIÓN
PE60X120	Puerta Enrollable en Perfil de Aluminio 600 x 1200mm (15mm)
PE90X120	Puerta Enrollable en Perfil de Aluminio 900 x 1200mm (15mm)

Bisagra Invisible Gabinete

CÓDIGO	DESCRIPCIÓN
BI4513	Bisagra Invisible Gabinete L45 x W13mm
BI7016	Bisagra Invisible Gabinete L70 x W16mm
BI9519	Bisagra Invisible Gabinete L95 x W19mm

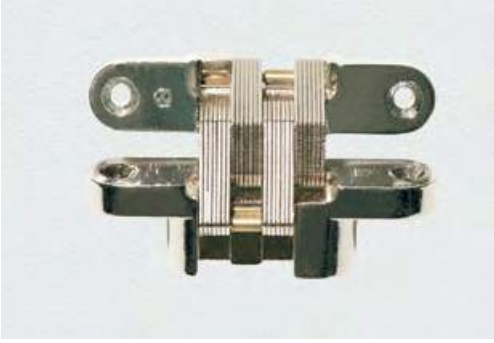

Bisagras Itaka Cierre Suave

CÓDIGO	DESCRIPCIÓN
BIPC35	Bisagra Parche Cierre Suave 110° c/tor
BISPC35	Bisagra Semiparche Cierre Suave 110° c/tor

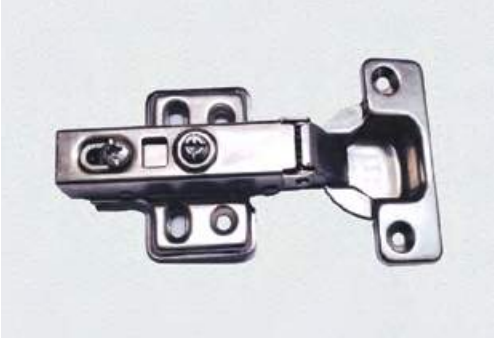

Bisagras Itaka

CÓDIGO	DESCRIPCIÓN
BIP35	Bisagra Parche 110° c/tor
BISP35	Bisagra Semiparche 110° c/tor
BIE35	Bisagra Embebida 110° c/tor

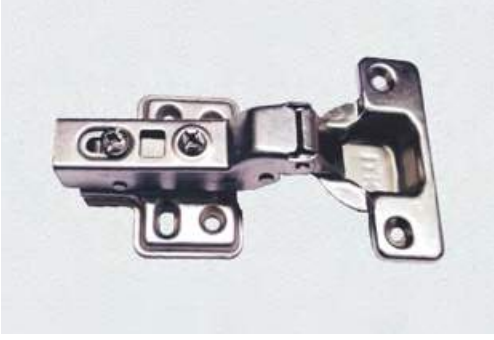

Colgador Mueble Superior

CÓDIGO	DESCRIPCIÓN
CMS/B	Colgador Mueble Superior - Blanco
CMS/C	Colgador Mueble Superior - Cafe

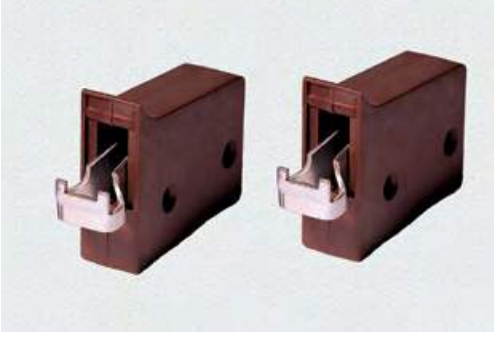

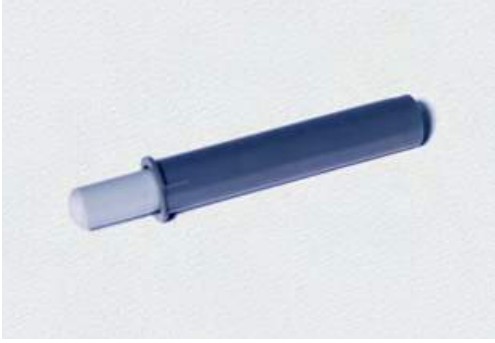

Amortiguador Pistón

CÓDIGO	DESCRIPCIÓN
240.7078.380	Amortiguador Pistón Plus 10 x 52

Tarugo de Madera

CÓDIGO	DESCRIPCIÓN
TM6X30	Tarugo de Madera 6 x 30mm
TM8X30	Tarugo de Madera 8 x 30mm
TM8X40	Tarugo de Madera 8 x 40mm
TM10X30	Tarugo de Madera 10 x 30mm
TM10X40	Tarugo de Madera 10 x 40mm

Tope Amortiguador

CÓDIGO	DESCRIPCIÓN
TT2.2x8.5	Tope Amortiguador 2.2. x 8.5mm Transparente
TN2.54x31.24	Tope Amortiguador 2.54 x 31.24mm Negro

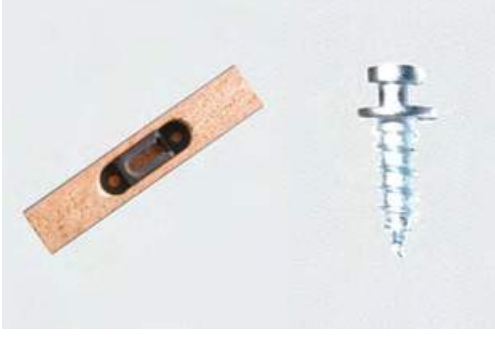

Clip · Tornillo

CÓDIGO	DESCRIPCIÓN
ITK5032	Clip L42.5 x A13.3 x P11.1mm
ITK2155	Tornillo #14 D5 x L16mm

Riel Extensión Total o Telescópico

CÓDIGO	DESCRIPCIÓN
RIEZ25	Riel Extensión Total 25cms Zincado c/tornillos
RIEZ30	Riel Extensión Total 30cms Zincado c/tornillos
RIEZ35	Riel Extensión Total 35cms Zincado c/tornillos
RIEZ40	Riel Extensión Total 40cms Zincado c/tornillos
RIEZ45	Riel Extensión Total 45cms Zincado c/tornillos
RIEZ50	Riel Extensión Total 50cms Zincado c/tornillos
RIEZ55	Riel Extensión Total 55cms Zincado c/tornillos
RIEZ60	Riel Extensión Total 60cms Zincado c/tornillos

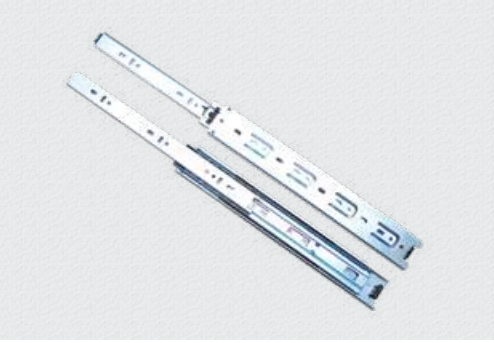

Riel Extensión Cierre Lento · Fácil Apertura

CÓDIGO	DESCRIPCIÓN
RICL30	Riel Extensión Total 30cms Zincado Cierre Lento
RICL35	Riel Extensión Total 35cms Zincado Cierre Lento
RICL40	Riel Extensión Total 40cms Zincado Cierre Lento
RICL45	Riel Extensión Total 45cms Zincado Cierre Lento
RICL50	Riel Extensión Total 50cms Zincado Cierre Lento
RICL55	Riel Extensión Total 55cms Zincado Cierre Lento
RICL60	Riel Extensión Total 60cms Zincado Cierre Lento
RIFA30	Riel Extensión Total 30cms Zincado Fácil Apertura
RIFA35	Riel Extensión Total 35cms Zincado Fácil Apertura
RIFA40	Riel Extensión Total 40cms Zincado Fácil Apertura
RIFA45	Riel Extensión Total 45cms Zincado Fácil Apertura
RIFA50	Riel Extensión Total 50cms Zincado Fácil Apertura
RIFA55	Riel Extensión Total 55cms Zincado Fácil Apertura

Manija Tubular

CÓDIGO	DESCRIPCIÓN
MT7222032/96	Manija Tubular Hueca 96 - 156mm Acero Inoxidable 201
MT7222048/128	Manija Tubular Hueca 128 - 188mm Acero Inoxidable 201

Brazo Neumático

CÓDIGO	DESCRIPCIÓN
BN/60	Brazo Neumático 60N
BN/80	Brazo Neumático 80N
BN/100	Brazo Neumático 100N
BN/120	Brazo Neumático 120N

SALICE

VAUTH SAGEL

PESSOTTO®
since 1957

Titus+

Planet
ASSA ABLOY

SIMONSWERK

Anselmi
MEMBER OF SIMONSWERK

COLCOM

SYSKOR
Living Home Group

HÄFELE

King Slide®

ARMSTRONG®

Kelly's
SINCE 1965

HOPPE®

DTC
Global Quality Benchmark

@itakahardwaresas

@itakahardwaresas

Itaka Hardware SAS

itakahardware.com

ILBA LUZ PEÑA VEGA

itaka
HARDWARE S.A.S.

· itk@itakahardware.com
· 314 332 1547 · 314 332 3524
· Celta Trade Park Uno · Bodega 70-5
· Funza, Cundinamarca · Colombia

itaka
HARDWARE S.A.S.
www.itakahardware.com